ДЕВИЖН
Архитектура и проектирование

Общество с ограниченной ответственностью «АР»
Рег. № П-026-007203495175-0238 в реестре саморегулируемой организации Союз «СРОП «Западная Сибирь»

Заказчик – ООО СЗ «Паритет. Регионы»

МНОГОКВАРТИРНЫЕ ЖИЛЫЕ ДОМА С ОБЪЕКТАМИ ИНФРАСТРУКТУРЫ, РАСПОЛОЖЕННЫЕ ПО АДРЕСУ: Г. ЕКАТЕРИНБУРГ, УЛ. КОМБИНАТСКАЯ. ЖИЛОЙ ДОМ ГП-9

РАБОЧАЯ ДОКУМЕНТАЦИЯ

Конструкции железобетонные

Часть 2. Архитектурно-строительные решения выше 0,000. Кладочные планы и детали стен

Секция ГП-9.6

174-АР/25-1-9.6-АС2

Директор **М.В. Костыренко**

Главный инженер проекта **Д.Ю. Аверин**

Изм.	№ док.	Подп.	Дата
1	629-26		09.26

В ПРОИЗВОДСТВО РАБОТ
ООО СЗ «Паритет. Регионы»
Руководитель проекта
Андрей Евгеньевич Беломестных
18.09.2026

id: 7580960

2026

Разрешение	Обозначение	174-АР/25-1-9.6-АС2
629-26	Наименование объекта строительства	Многоквартирные жилые дома с объектами инфраструктуры, расположенные по адресу: г. Екатеринбург, ул. Комбинатская. Жилой дом ГП-9

Изм.	Лист	Содержание изменения	Код	Примечание
1	1	Внесены отметки об изменениях	4	Зам.
	2	Откорректирована толщина и марка силикатного блока (п.14,17 конструктивных решений)	4	Зам.
	5-21	Откорректирован материал внутренних стен (толщина и марка силикатного блока) в условных обозначениях. Откорректированы кладочные планы и схемы расположения отверстий перемычек и анкеров 2-16 этажей в части толщины внутренних стен из силикатных блоков	4	Зам.
	22	Откорректированы схемы сечений перемычек ПР4-ПР9	4	Зам.
	30	Откорректированы схемы расположения элементов армирования и крепления перегородок типового и 16 этажей из силикатных блоков толщиной 200 мм	4	Зам.
	33	Откорректированы узлы крепления перегородок 200мм из силикатного блока к монолитным пилонам, плите перекрытия, сопряжения перегородок толщиной 70 (80)мм и 200мм, узел опирания перегородок 70мм, 200мм на плиту перекрытия	4	Зам.

Изм. внес	Толстикова		09.26
Составил	Толстикова		09.26
ГИП	Аверин		09.26
Утв.	Аверин		09.26

ДЕВИЖН

Лист	Листов
	1

Согласовано
Н. контр. Рябиков 09.26

Ведомость рабочих чертежей основного комплекта (начало)

Лист	Наименование	Примечание
1	Общие данные (начало)	Изм. 1 (Зам.)
2	Общие данные (окончание)	Изм. 1 (Зам.)
3		Уточняется
4		Уточняется
5	Кладочный план 2 этажа	Изм. 1 (Зам.)
6	Схема расположения отверстий, перемычек и анкеров А2 2 этажа	Изм. 1 (Зам.)
7	Кладочный план 3 этажа	Изм. 1 (Зам.)
8	Схема расположения отверстий, перемычек и анкеров А2 3 этажа	Изм. 1 (Зам.)
9	Кладочный план 4-7 этажей	Изм. 1 (Зам.)
10	Схема расположения отверстий, перемычек и анкеров А2 4-7 этажей	Изм. 1 (Зам.)
11	Кладочный план 8-12 этажей	Изм. 1 (Зам.)
12	Схема расположения отверстий, перемычек и анкеров А2 8, 9 этаж	Изм. 1 (Зам.)
13	Схема расположения отверстий, перемычек и анкеров А2 10 этажа	Изм. 1 (Зам.)
14	Схема расположения отверстий, перемычек и анкеров А2 11, 12 этажей	Изм. 1 (Зам.)
15	Кладочный план 13 этажа	Изм. 1 (Зам.)
16	Схема расположения отверстий, перемычек и анкеров А2 13 этажа	Изм. 1 (Зам.)
17	Кладочный план 14, 15 этажей	Изм. 1 (Зам.)
18	Схема расположения отверстий, перемычек и анкеров А2 14 этажа	Изм. 1 (Зам.)
19	Схема расположения отверстий, перемычек и анкеров А2 15 этажа	Изм. 1 (Зам.)
20	Кладочный план 16 этажа	Изм. 1 (Зам.)
21	Схема расположения отверстий, перемычек и анкеров А2 16 этажа	Изм. 1 (Зам.)
22	Ведомость перемычек	Изм. 1 (Зам.)
23	Спецификация перемычек	
24	Разрез 1-1	
25	ГП 9.6. Фасадные узлы	
26	Узлы примыкания наружных стен	
27		Уточняется
28	Разрезы наружных стен типовых и 16 этажей	
29		Уточняется
30	Узлы примыкания наружных стен	Изм. 1 (Зам.)
31	Схемы расположения элементов крепления наружных стен 1 и типового этажей	
32	Схемы расположения элементов крепления наружных стен 16 этажа	
33	Узлы примыкания наружных стен	Изм. 1 (Зам.)
34	Узлы монтажа зашивок из ГСП	
35	Схема расположения лестничных ограждений на отм. 0,000, ..., +7,350	
36	Схема расположения лестничных ограждений на отм. +7,350, ..., +46,350	
37	Ограждения Огл-1,..., Огл-4	
38	Ограждения Огл-5, Огл-6	

Ведомость спецификаций

Лист	Наименование	Примечание
23	Спецификация элементов перемычек	
26	Спецификация элементов армирования и крепления наружных стен	
26	Спецификация деталей Дп2, А2 (на 1 шт.)	
33	Спецификация элементов армирования и крепления внутренних стен	
33	Спецификация деталей Дп1, Дп2, А1 (на 1 шт.)	
36	Спецификация ограждений лестницы	
37	Спецификация элементов ограждения Огл-1,..., Огл-4	
38	Спецификация элементов ограждения Огл-5, Огл-6	

Компоновочная схема

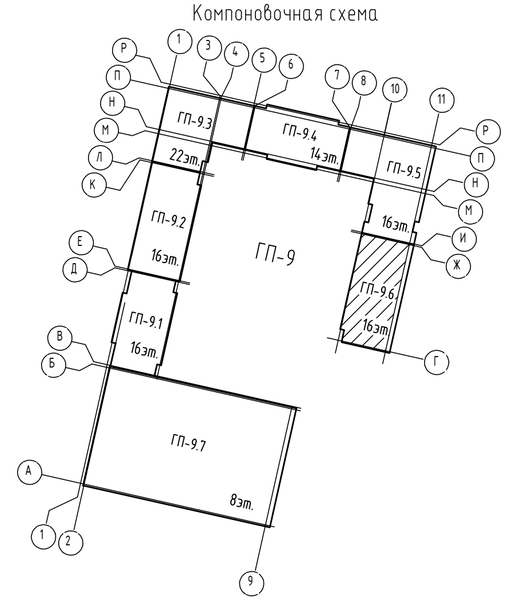

Взам. инв. №

Подп. и дата

Инв. № подл.

						174-АР/25-1-9.6-АС2
						Многоквартирные жилые дома с объектами инфраструктуры, расположенные по адресу: г. Екатеринбург, ул. Комбинатская. Жилой дом ГП-9
1	-	Зам.	629-26		09.26	
Изм.	Кол.уч.	Лист	№ док.	Подпись	Дата	
Разраб.		Сыроватская			09.26	Секция ГП-9.6
Пров.		Девятков			09.26	
Н. контр.		Рябиков			09.26	Общие данные (начало)
ГИП		Аверин			09.26	

Стадия	Лист	Листов
Р	1	38

ДЕВИЖН

Формат А2

id: 7580960

Общие указания

1. Рабочие чертежи разработаны на основании задания на проектирование, задания смежных отделов;
2. Проектируемое здание расположено по адресу: Свердловская область, г. Екатеринбург, ул. Комбинатская. Место строительства относится к климатическому району IB по СП 131.13330.2025.
3. Расчетная температура наружного воздуха наиболее холодной пятидневки - минус 30°.
4. Нормативное значение веса снегового покрова для III района 1.35кПа (135кгс/м^2) по СП 20.13330.2016 "Актуализированная редакция СНиП 2.01.07-85х "Нагрузки и воздействия".
5. Нормативное значение ветрового давления для I района 0.23кПа (23 кгс/м^2) по СП 20.13330.2016 "Актуализированная редакция СНиП 2.01.07-85х "Нагрузки и воздействия".
6. Уровень ответственности здания - 2 (нормальный) в соответствии с федеральным законом "Технический регламент о безопасности зданий и сооружений" от 30.12.2009 №384-ФЗ.
7. Классификация здания в соответствии с федеральным законом "Технический регламент о требованиях пожарной безопасности" от 22.07.2008 №123-ФЗ:
- класс функциональной пожарной опасности жилого дома - Ф1.3;
- класс функциональной пожарной опасности нежилых помещений - Ф4.3 (офисы);
- степень огнестойкости здания - II;
- класс конструктивной пожарной опасности здания- С0.
8. За относительную отм. 0,000 принята отметка чистого пола первого этажа секции ГП-9.6, что соответствует абсолютной отм. 270,70.
9. При производстве и приемке строительно-монтажных работ руководствоваться нормативными документами:
- СП 70.13330.2012 "Актуализированная редакция СНиП 3.03.01-87 "Несущие и ограждающие конструкции";
- СП 15.13330.2020 "Каменные и армокаменные конструкции СНиП II-22-81х";
- Приказ Минтруда России от 11.12.2020 N 883н "Об утверждении Правил по охране труда при строительстве, реконструкции и ремонте".
10. Запрещается приступать к выполнению работ без проекта производства работ (ППР).
11. Технические решения, принятые в рабочих чертежах, соответствуют требованиям экологических, санитарно-гигиенических и других норм, действующих на территории Российской Федерации и обеспечивают безопасную для жизни и здоровья людей эксплуатацию объекта при соблюдении предусмотренных проектом мероприятий.
12. Акты на скрытые работы выполнять согласно приказа Минстроя России от 16.05.2023 №344/пр "Об утверждении состава и порядка ведения исполнительной документации при строительстве, реконструкции, капитальном ремонте объектов капитального строительства".

Конструктивные решения

1. Проектируемый объект - многоквартирные жилые дома с объектами инфраструктуры. Секции между собой конструктивно разделены деформационными швами.
2. Конструктивная система жилого здания принята каркасно-стеновой с пилонами и ядрами жесткости в виде стен лестнично-лифтовых узлов. Стены, пилоны, колонны, перекрытия из монолитного железобетона. Конструктивные решения ж.б. каркаса см. альбомы 174-АР/25-1-9.6-КЖ2.1 ... 174-АР/25-1-9.6-КЖ3.
3. В данном альбоме представлены архитектурно-строительные решения выше отметки 0,000 по кровле секции ГП9.6 - 16-ти этажного здания.
4. Секция ГП9.6 - 16-ти этажное здание, в том числе: технический этаж на отм. минус 3,150; 1-й этаж высотой 4,200 м (высота помещений – 4,07м в чистоте); 11 жилых этажей со 2-го по 15-й, высотой 3,00 м каждый (высота помещений – 2,72 м в чистоте), 16 этаж - высотой 3,1 м (высота помещений – 3,0 м в чистоте).
5. Общие габариты секции ГП 9.6 в плане между осями составляют: 31,50х15,00 м.
6. Наружные стены выше отм. 0,000 - кладка из газобетонного блока 625х200х250/<D500/≥B2,5/≥F75 ГОСТ 31360-2024 на клеевом растворе не менее М75, F50, толщиной 200 мм. Крепление в кладку из легких бетонов класса плотностью менее D600 допускается только после подтверждения несущей способности крепежного элемента расчетным нагрузкам(СП 522.1325800.2023).
7. Утепление наружных стен вентилируемых фасадов предусматривается из минераловатных плит группы НГ прочностью при растяжении перпендикулярно лицевым поверхностям 3кПа, прочность при сжатии при 10% деформации - 10 кПа, λА≤0,039 Вт/м°С, сертифицированный на использование без ветрозащитной мембраны, с ρ≥90кг/м^3. Толщина слоя утепления - 150 мм.
Утепление наружных стен штукатурных («мокрых») фасадов предусматривается из негорючих минераловатных (базальтовых) плит λ не более 0,039 Вт/(м2 °С), TR15 ≥15кПа (прочность при растяжении перпендикулярно к лицевым поверхностям) и CS(10)30 ≥30кПа (прочность на сжатие при 10% деформации), в соответствии с ГОСТ56707-2023 п.3. Толщина слоя утеплителя - 120 мм.
Для крепления утеплителя к наружным стенам использовать тарельчатые анкеры по ГОСТ 58359-2019 с вытягивающим усилием из основания Fpч не менее 0,3 кН (табл. 7.2 СП 293.1325800.2017). Необходимо провести натурные испытания на отрыв. Технические требования к тарельчатым анкерам принимать по табл. 7.1 СП 293.1325800.2017. Расход тарельчатых анкеров для крепления утеплителя, согласно п7.35.1 СП 293.1325800.2017, - не менее 5шт на 1 м^2. Монтаж утеплителя к наружным стенам при устройстве СФТК выполнять в соответствии с требованиями п.8.2.3 СП293.1325800.2017
8. Стены лестнично-лифтового узла монолитные железобетонные толщиной 200 мм.
9. Пилоны - монолитные железобетонные, толщиной 200, 250 мм.
10. Для организации связи между этажами запроектирована монолитные железобетонные марши и площадки.
11. Перекрытия запроектированы из монолитного железобетона, безригельное.
12. Основные лестничные площадки запроектированы монолитными железобетонными (см. альбом 174-АР/25-1-9.6-КЖ3 для лестниц выше отметки 0,000), лестничные марши - сборными железобетонными.
13. В центральной части секция многоквартирного жилого здания обеспечена двумя лифтами.
14. Перегородки 1 этажа запроектированы из пустотелого силикатного блока СБПу200-≥М125/≥F50/≥D1200 500х200х250 ГОСТ 379-2025, толщиной 200мм на клеевом растворе не менее М75, F50. 1.1
15. Межкомнатные перегородки - кладка из полнотелого силикатного блока СППо-≥М125/<D1800, 500х80х250 ГОСТ 379-2025, толщиной 80мм и СППо-≥М125/<D1800, 500х70х250 ГОСТ 379-2025, толщиной 70мм на клеевом растворе не менее М75, F50.
16. Перегородки в районе санузлов - из полнотелого силикатного блока СППо-≥М125/<D1800, 500х70х250 ГОСТ 379-2025, толщиной 70мм на клеевом растворе не менее М75, F50.
17. Межквартирные перегородки - из пустотелого силикатного блокаСБПу200-≥М125/≥F50/≥D1200 500х200х250 ГОСТ 379-2025, толщиной 200мм на клеевом растворе не менее М75, F50. 1.2
18. Указания по армированию перегородок и наружных стен, их креплению к монолитным конструкциям, узлы см. листы 25-33.
19. Перемычки - из металлических уголков, из армированного пенополистиролбетона и рядовые (из арматуры Ф12А500С). Перемычки из стальных уголков защитить слоем цементно-песчаного раствора М100, толщиной δ=20мм по базальтовой сетке 50/50-25х25 СТО 36554501-043-2015; рядовые перемычки защитить слоем цементно-песчаного раствора М100, δ=30мм.
20. Наружные подоконные сливы выполнить из тонколистовой кровельной стали толщиной 0,7 мм с полимерным покрытием (RAL см. АР2).
21. Проект выполнен для плюсовых температур наружного воздуха. При производстве работ в зимнее время руководствоваться требованиями соответствующих разделов строительных норм и правил на производство и приемку строительно-монтажных работ в зимних условиях и указаниями по производству работ в зимних условиях в данном проекте.

Указания по производству работ в зимних условиях

Строительные работы в зимних условиях должны выполняться в соответствии с требованиями настоящих указаний СП 15.13330.2020 "Каменные и армокаменные конструкции"; Правила производства и приемки работ; СП 70.13330.2012 "Несущие и ограждающие конструкции. Актуализированная редакция СНиП 3.03.01-87".

Лица, отвечающие за производство работ в зимнее время, в обязательном порядке должны быть ознакомлены с перечисленными СНиПами и следующими указаниями.

Кирпичная кладка

Качество материалов применяемых для кирпичной и каменной кладки в зимних условиях (цем.-песч. раствор) вне зависимости паспортов на них, должны подвергаться систематическому контролю путем лабораторных испытаний. Материалы, качество (марки) которых не удовлетворяют требованиям проекта, к применению не допускаются !!!

Для кирпичной и каменной кладки применять способ с применением растворов с химическими добавками, способных твердеть при отрицательных температурах. Кладку выполнять методом цепной перевязки.

В качестве противоморозных добавок, обеспечивающих твердение раствора на морозе, рекомендуется применять поташ. Допускается применять и другие разновидности добавок, обеспечивающих твердение раствора на морозе, не вызывающих коррозии арматуры и каменных материалов кладки, обеспечивающих долговечность растворов в эксплуатационных условиях.

При использовании в качестве противоморозной добавки формиата натрия, который является сильным ускорителем схватывания, должны обеспечиваться условия сохранения рабочей подвижности раствора в течение 1,5-2 часов, т.е периода, достаточного для укладки его в дело. Для этой цели в раствор с добавкой формиата натрия вводится водный раствор СДБ или других замедлителей схватывания, рекомендованных головными научно-исследовательскими организациями.

Потребное количество СДБ устанавливается на пробных замесах,но должно быть не более 1% по весу (для портландцементов).

В случае преждевременного (ложно-тиксотропного) загустения растворов с добавкой формиата натрия рекомендуется производить их повторное перемешивание на месте работы. Для обеспечения твердения растворов рекомендуется начинать вводить в них минимальное количество (50%) противоморозных добавок за 10 -15 дней перед наступлением зимних условий производства работ.

Армирование стен и простенков этажей производить согласно проекта.

Марки растворa при температуре наружного воздуха от минус 4°С до минус 15°С принимать на один порядок выше, чем марки, предусмотренные проектом для летних условий строительства.

Интенсивное твердение растворов с противоморозными добавками введенными в количестве, указанном в таблице N1, происходит при минимальной температуре наружного воздуха - для формиата натрия до минус 15°С.

При температуре наружного воздуха до минус 3°С марки кирпича и блоков такие же как для летних условий.

При температуре наружного воздуха до минус 3°С в растворы рекомендуется вводить минимальное количество (5%) противоморозных добавок.

Кладочные растворы с химическими добавками рекомендуется приготавливать на портландцементах марки не ниже 400.

Защита строительных конструкций от коррозии

1. Степень воздействия среды на конструкции -не агрессивная.
2. Мероприятия по защите конструкции от коррозии и восстановления покрытий, поврежденных сваркой, выполнять в соответствии с требованиями СП 28.13330.2017 "Актуализированная редакция СНиП 2.03.11-85 "Защита строительных конструкций от коррозии" и ГОСТ 9.402-2004.
- Степень очистки поверхностей от окислов третья;
- Качество лакокрасочного покрытия должно соответствовать IV классу по ГОСТ 9.032-74х;
- Все вновь устанавливаемые конструкции подлежат защите от коррозии лакокрасочными материалами I группы толщиной 80 мкм (например, один слой эмали ПФ-115 ГОСТ 6465-2023 грунтовки ГФ-021 ГОСТ 25129-2020).
3. Работы по защите от коррозии производить в соответствии с требованиями ГОСТ Р 12.3.052-2020 "Система стандартов безопасности труда. Строительство. Работы антикоррозионные. Требования безопасности", СНиП 12-04-2002 "Безопасность труда в строительстве. Часть 2. Строительное производство".

Компоновочная схема

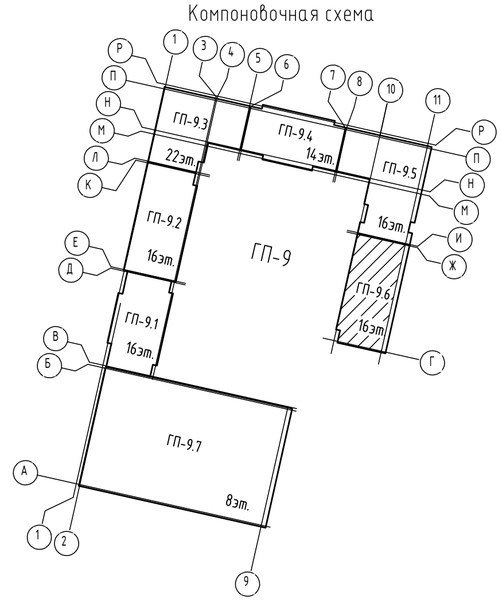

id: 7580960

						174-АР/25-1-9.6-АС2	
						Многоквартирные жилые дома с объектами инфраструктуры, расположенные по адресу: г. Екатеринбург, ул. Комбинатская. Жилой дом ГП-9	
1	2	Зам.	629-26		09.26		
Изм.	Кол.уч.	Лист	№ док.	Подпись	Дата		
Разраб.		Сыроватская			09.26	Секция ГП-9.6	Стадия: Р; Лист: 2; Листов:
Пров.		Девятков			09.26		
Н. контр.		Рябиков			09.26	Общие данные (окончание)	ДЕВИЖН

Взам. инв. №

Подп. и дата

Инв. № подл.

Формат А2

Кладочный план 2 этажа

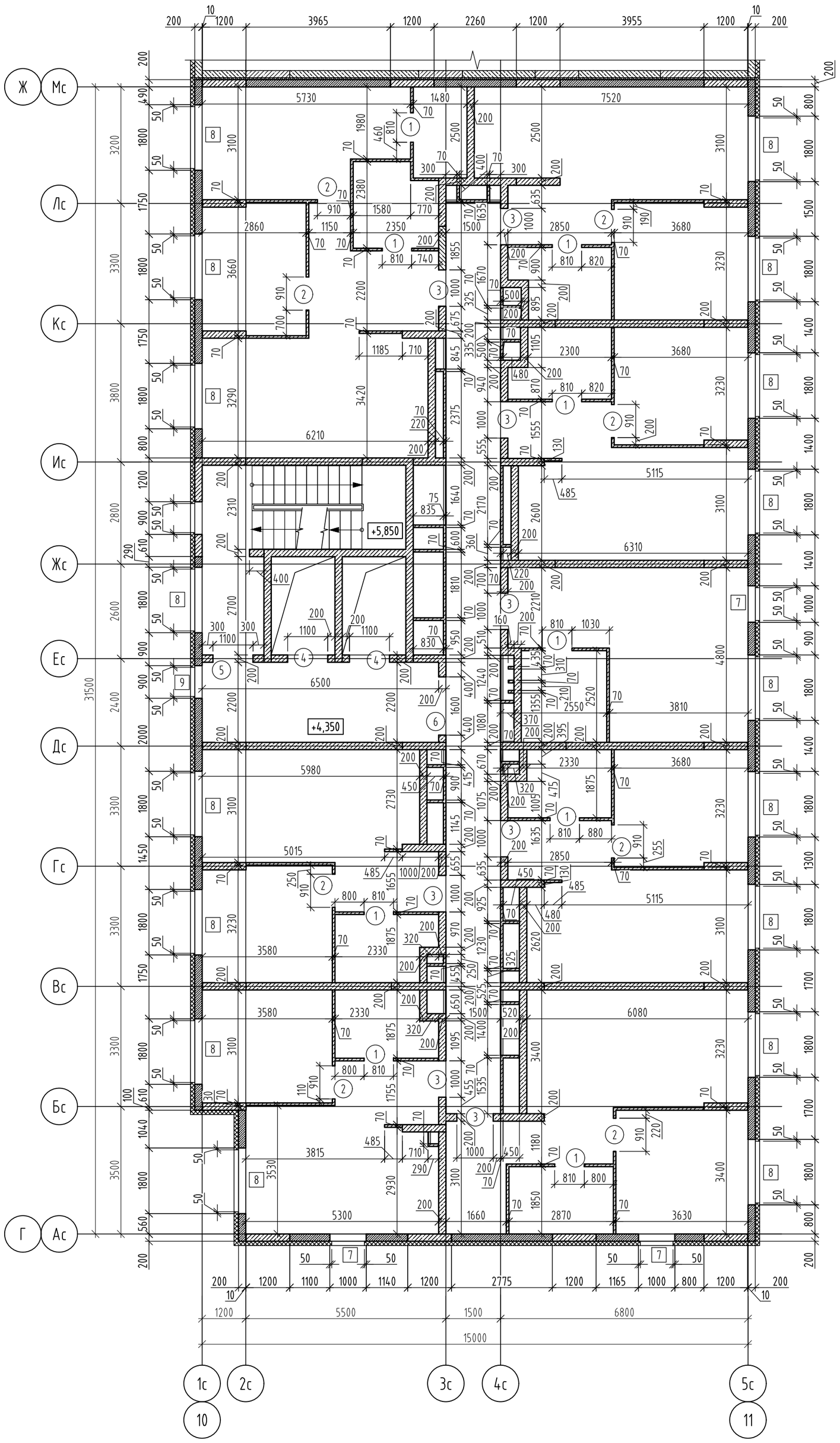

Ведомость проемов

Марка, поз.	Габариты ВхН, мм	Отметка низа	Примечание
1	810x2100	+4,350	
2	910x2100	+4,350	
3	1000x2100	+4,350	
4	1100x2100	+4,350	
5	1100x2100	+4,350	
6	1600x2100	+4,350	
7	1000x1800	+5,050	
8	1800x1800	+5,050	
9	900x1800	+5,050	

Условные обозначения

- Наружные стены - кладка из газобетонного блока 625x200x250/≤D500/≥B2,5/≥F75 ГОСТ 31360-2024, на клеевом растворе не менее М75, F50, высота 2820 мм;
- Внутренние стены - кладка из пустотелого силикатного блока СБПу200-≥М125/≥F50/≥D1200 500x200x250, толщиной 200мм ГОСТ 379-2025, на клеевом растворе не менее М75, F50, высота 2820 мм;
- Монолитные железобетонные конструкции (см. альбом 174-АР/25-1-9.6-КЖ2.1.В, ..., 174-АР/25-1-9.6-КЖ2.4.В);
- Перегородка из полнотелого силикатного блока СППо-≥М125/≤D1800, 500x70x250 ГОСТ 379-2025, толщиной 70мм на клеевом растворе не менее М75, F50, высота 2820 мм;
- Зашивка ГСП-А 75мм (Профиль ПС50, ПН50, ГСП-А 12,5мм-2 слоя)

[1] - Марка оконного проема;

(1) - Марка дверного (витражного) проема

1. Привязку и размеры монолитных железобетонных стен, пилонов см. альбомы 174-АР/25-1-9.6-КЖ2.1.В, ..., 174-АР/25-1-9.6-КЖ2.4.В.
2. Указания по кладке и армированию перегородок и детали их крепления к несущим элементам, узлы см. листы 25-33.
3. Перегородки, ограждающие инженерные коммуникации, возвести после завершения работ по монтажу коммуникаций.
4. Данный лист смотреть совместно с альбомом 174-АР/25-1-9.6-АР1.
5. Высота дверных проемов в ведомости проемов дана от уровня чистого пола.

Взам. инв. №

Подп. и дата

Инв. № подл.

1	-	Зам.	629-26		09.26
Изм.	Кол.уч.	Лист	№ док.	Подпись	Дата
Разраб.		Сыроватская			09.26
Пров.		Девятков			09.26
Н. контр.		Рябиков			09.26

174-АР/25-1-9.6-АС2

Многоквартирные жилые дома с объектами инфраструктуры, расположенные по адресу: г. Екатеринбург, ул. Комбинатская. Жилой дом ГП-9

Секция ГП-9.6

Стадия	Лист	Листов
Р	5	

Кладочный план 2 этажа

ДЕВИЖН

Формат А2

id: 7580960

Схема расположения отверстий, перемычек и анкеров А2 2 этажа

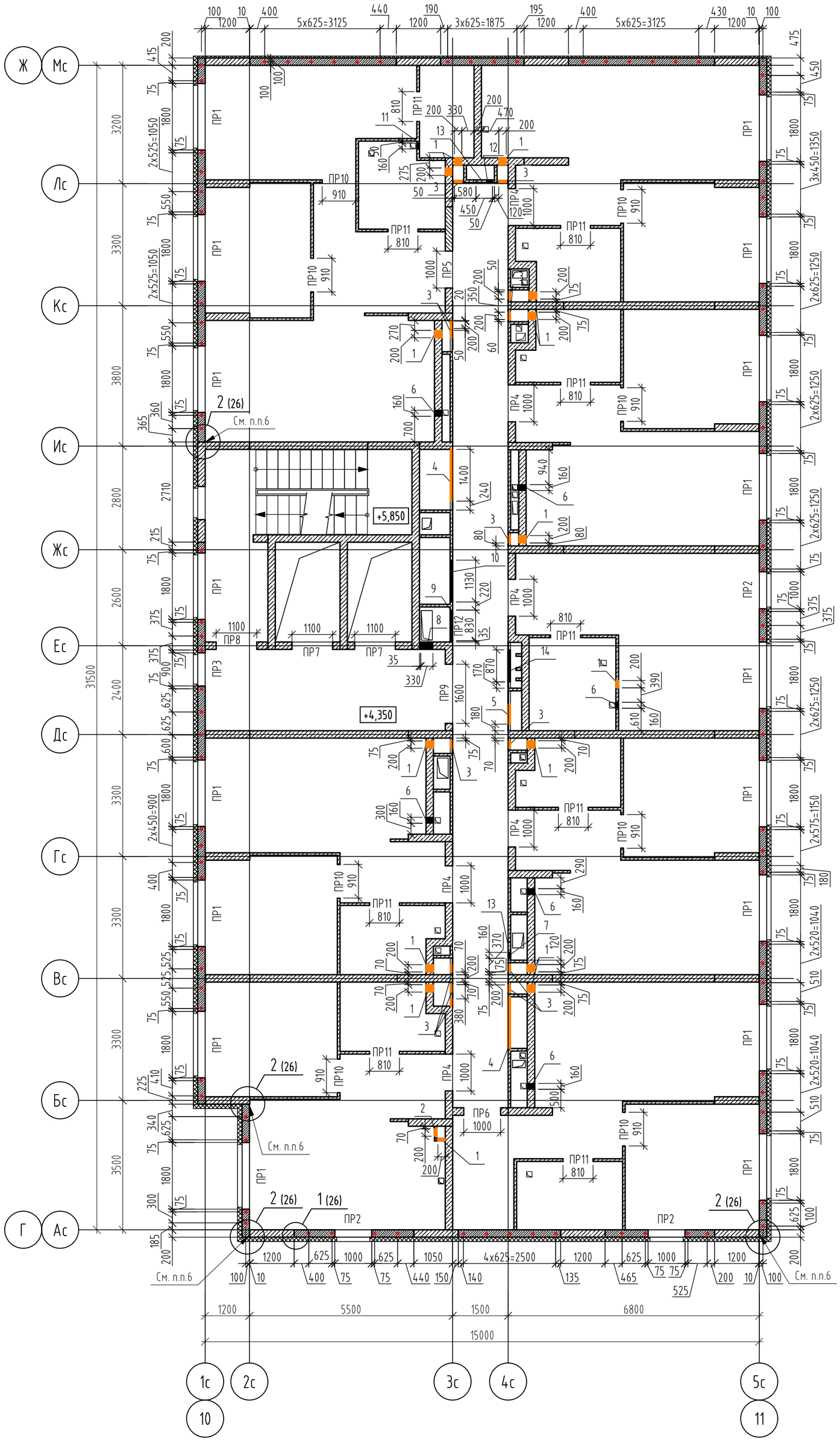
Ж
Мс
Лс
Кс
Ис
Жс
Ес
Дс
Гс
Вс
Бс
Г
Ас
1с
2с
3с
4с
5с
10
11
+5,850
+4,350
ПР1
ПР2
ПР3
ПР4
ПР5
ПР6
ПР7
ПР8
ПР9
ПР10
ПР11
ПР12
2 (26)
1 (26)
См. п.п.6
100 10 400 5х625=3125 440 1200 190 3х625=1875 195 1200 400 5х625=3125 430 10 100
1200
1200
1200

Кладочный план 3 этажа

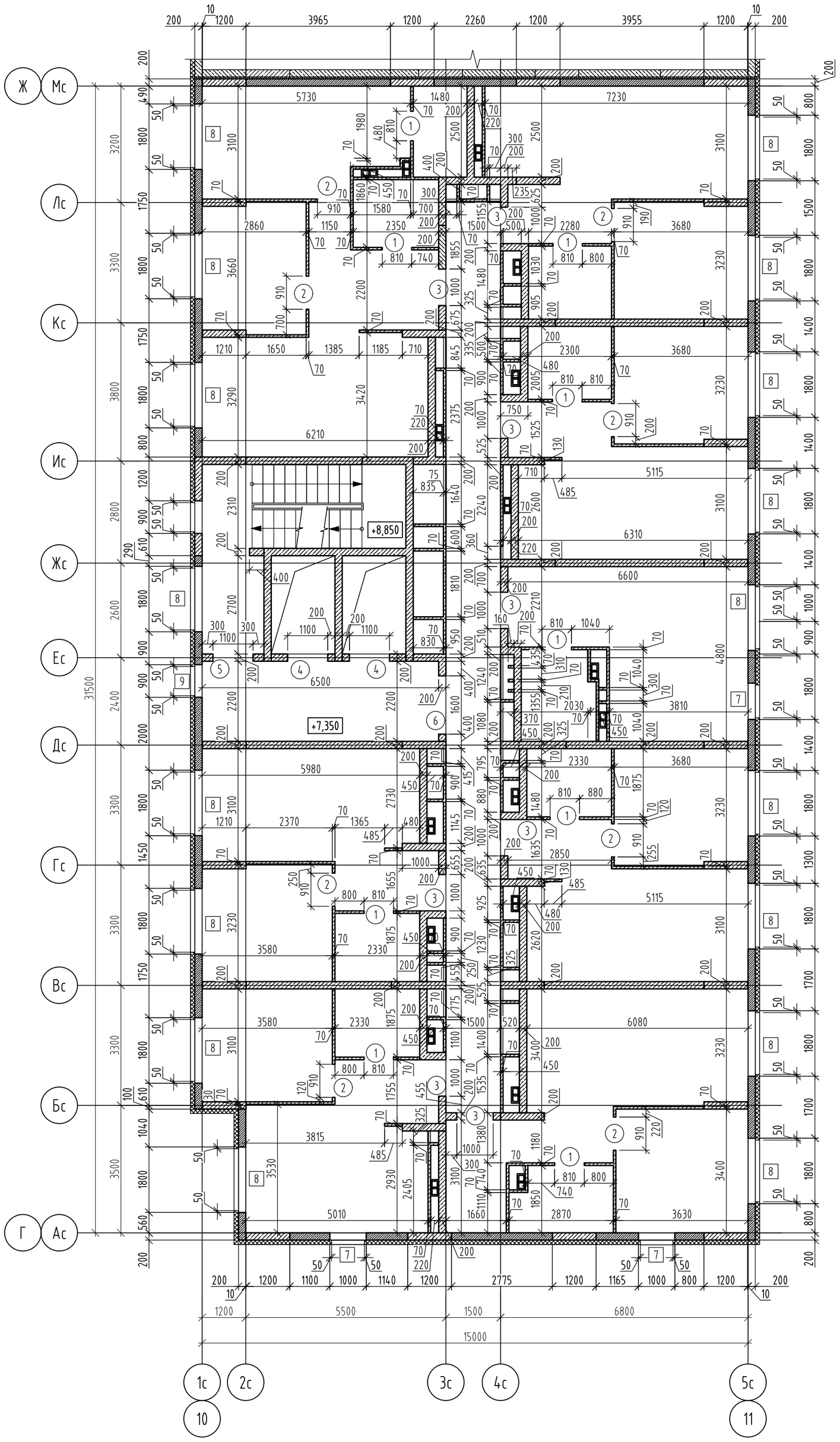

Ведомость проемов

Марка, поз.	Габариты ВхН, мм	Отметка низа	Примечание
1	810x2100	+7,350	
2	910x2100	+7,350	
3	1000x2100	+7,350	
4	1100x2100	+7,350	
5	1100x2100	+7,350	
6	1600x2100	+7,350	
7	1000x1800	+8,050	
8	1800x1800	+8,050	
9	900x1800	+8,050	

Условные обозначения

- Наружные стены - кладка из газобетонного блока 625x200x250/≤D500/≥B2,5/≥F75 ГОСТ 31360-2024, на клеевом растворе не менее М75, F50, высота 2820 мм;
- Внутренние стены - кладка из пустотелого силикатного блока СБПу200-≥М125/≥F50/≥D1200 500x200x250, толщиной 200мм ГОСТ 379-2025, на клеевом растворе не менее М75, F50, высота 2820 мм;
- Монолитные железобетонные конструкции (см. альбом 174-АР/25-1-9.6-КЖ2.1.В, ..., 174-АР/25-1-9.6-КЖ2.4.В);
- Перегородка из полнотелого силикатного блока СППо-≥М125/≤D1800, 500x70x250 ГОСТ 379-2025, толщиной 70мм на клеевом растворе не менее М75, F50, высота 2820 мм;
- Зашивка ГСП-А 75мм (Профиль ПС50, ПН50, ГСП-А 12,5мм-2 слоя)

[1] - Марка оконного проема;

(1) - Марка дверного (витражного) проема

1. Привязку и размеры монолитных железобетонных стен, пилонов см. альбомы 174-АР/25-1-9.6-КЖ2.1.В, ..., 174-АР/25-1-9.6-КЖ2.4.В.
2. Указания по кладке и армированию перегородок и детали их крепления к несущим элементам, узлы см. листы 25-33.
3. Перегородки, ограждающие инженерные коммуникации, возвести после завершения работ по монтажу коммуникаций.
4. Данный лист смотреть совместно с альбомом 174-АР/25-1-9.6-АР1.
5. Высота дверных проемов в ведомости проемов дана от уровня чистого пола.

Взам. инв. №

Подп. и дата

Инв. № подл.

1	-	Зам.	629-26		09.26
Изм.	Кол.уч.	Лист	№ док.	Подпись	Дата
Разраб.		Сыроватская			09.26
Пров.		Девятков			09.26
Н. контр.		Рябиков			09.26

174-АР/25-1-9.6-АС2

Многоквартирные жилые дома с объектами инфраструктуры, расположенные по адресу: г. Екатеринбург, ул. Комбинатская. Жилой дом ГП-9

Секция ГП-9.6

Стадия	Лист	Листов
Р	7	

Кладочный план 3 этажа

ДЕВИЖН

Формат А2

id: 7580960

Схема расположения отверстий, перемычек и анкеров А2 3 этажа

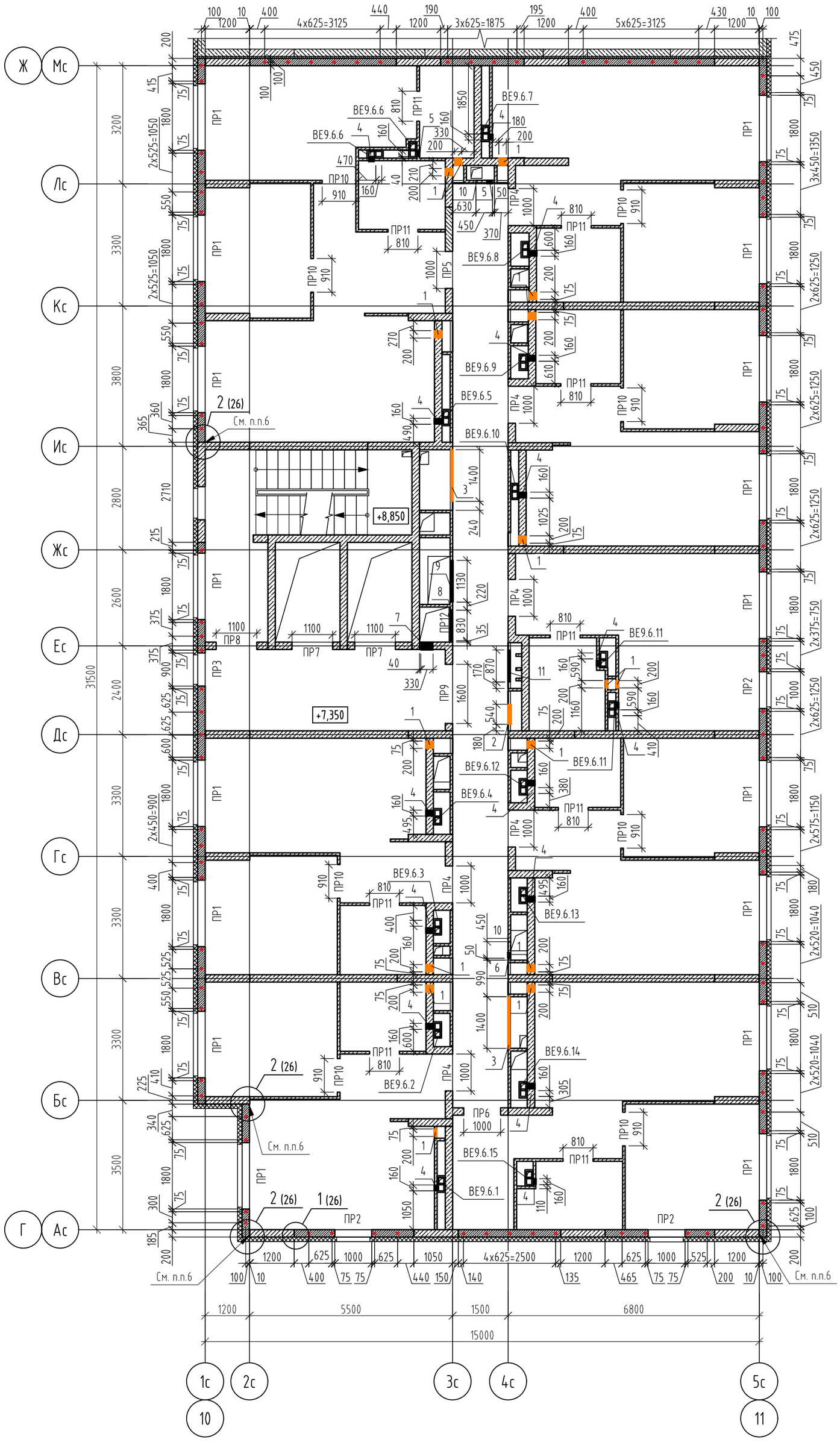

Ведомость отверстий

Марка отв-я	Размеры ВхН, мм	Отметка низа отв.	Примечание
1	200x300	+7,350	ВК
2×	540x1300	+7,700	ВК
3×	1400x2000	+7,550	ВК
4	160x210	+9,665	ОВ
5	160x160	+9,715	ОВ
6	160x210	+9,715	ОВ
7	330x1430	+8,605	ОВ
8	830x430	+7,535	ОВ
9	1130x480	+9,555	ОВ
10×	500x500	+8,870	ОВ
11	870x1000	+8,150	ЭС

× - см. примечание 5

Условные обозначения

- Наружные стены - кладка из газобетонного блока 625x200x250/≤D500/≥B2,5/≥F75 ГОСТ 31360-2024, на клеевом растворе не менее М75, F50, высота 2820 мм;
- Внутренние стены - кладка из пустотелого силикатного блока СБПу200-≥М125/≥F50/≥D1200 500x200x250, толщиной 200мм ГОСТ 379-2025, на клеевом растворе не менее М75, F50, высота 2820 мм;
- Монолитные железобетонные конструкции (см. альбом 174-АР/25-1-9.6-КЖ2.1.В, ..., 174-АР/25-1-9.6-КЖ2.4.В);
- Перегородка из полнотелого силикатного блока СППо-≥М125/≤D1800, 500x70x250 ГОСТ 379-2025, толщиной 70мм на клеевом растворе не менее М75, F50, высота 2820 мм;
- Зашивка ГСП-А 75мм (Профиль ПС50, ПН50, ГСП-А 12,5мм-2 слоя)

[1] - Марка оконного проема;

(1) - Марка дверного (витражного) проема;

ПР1 - Марка перемычки;

12 - Марка отверстия;

- Анкер А2 из арматуры Ф12 АС500С, L=330мм

1. Монтажный проем в монолитной стене заложить силикатными блоками после монтажа воздуховода.
2. После пропуска инженерных коммуникаций все отверстия в стенах и перекрытиях заделать бетоном В7,5 на мелком заполнителе.
3. Ведомость перемычек и спецификацию см. листы 22, 23.
4. Данный лист смотреть совместно с альбомом 174-АР/25-1-9.6-АР1.
5. Лючки см. альбом 174-АР/25-1-9.6-АР1.
6. Крепление наружной стены из газобетонных блоков к монолитному ж/б пилону выполнить с помощью уголков из перфорированной ленты 150x120x2 (Дп2) в каждый ряд блоков на всю высоту этажа, см. лист 26.

Взам. инв. №

Подп. и дата

Инв. № подл.

id: 7580960

						174-АР/25-1-9.6-АС2	
						Многоквартирные жилые дома с объектами инфраструктуры, расположенные по адресу: г. Екатеринбург, ул. Комбинатская. Жилой дом ГП-9	
1	-	Зам.	629-26		09.26		
Изм.	Кол.уч.	Лист	№ док.	Подпись	Дата		
Разраб.		Сыроватская			09.26	Секция ГП-9.6	Стадия: Р; Лист: 8; Листов:
Пров.		Девятков			09.26		
Н. контр.		Рябиков			09.26	Схема расположения отверстий, перемычек и анкеров А2 3 этажа	ДЕВИЖН

Формат А2

Кладочный план 4-7 этажей

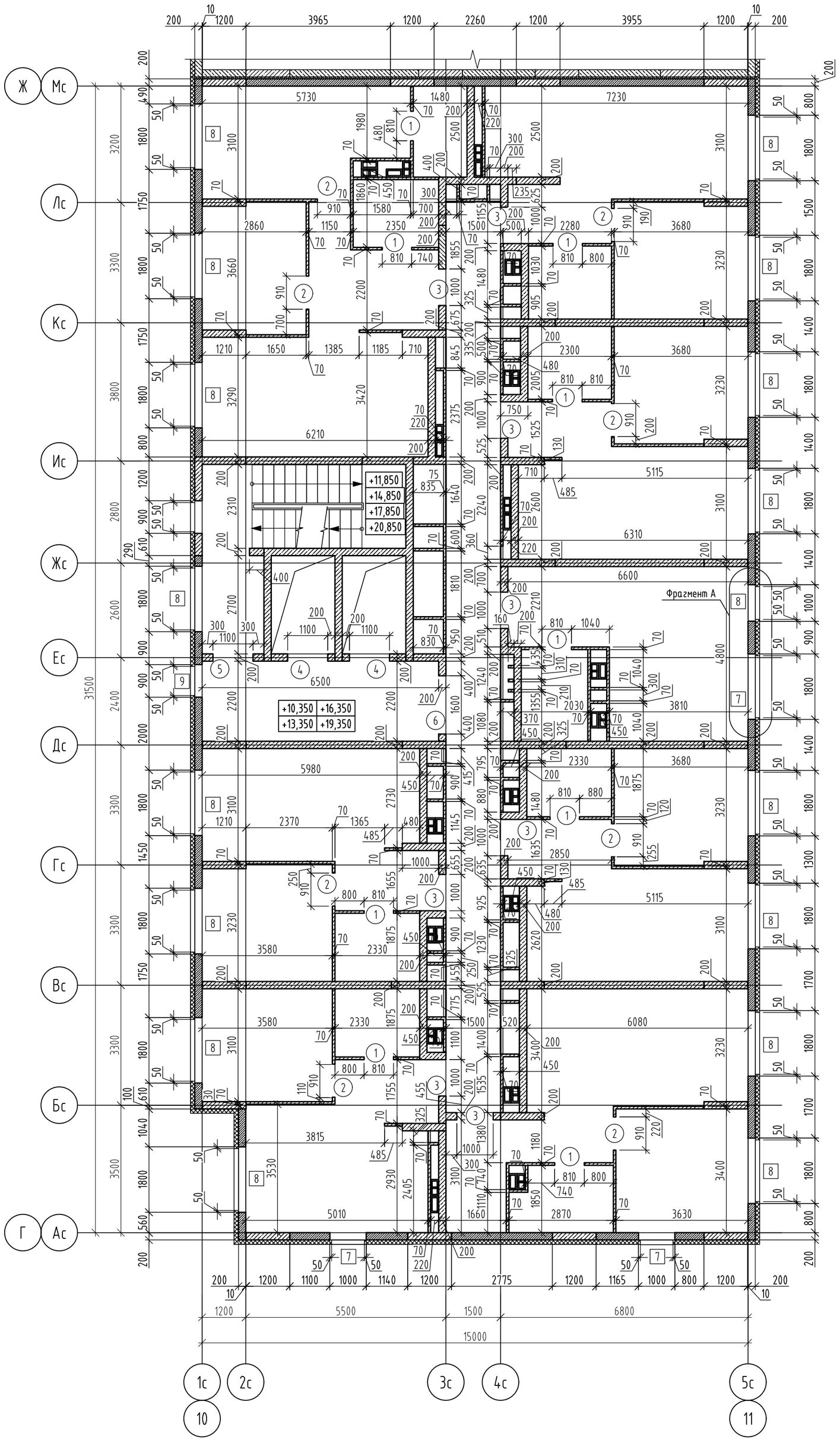

Фрагмент А
на отм. +10,350 и +16,350

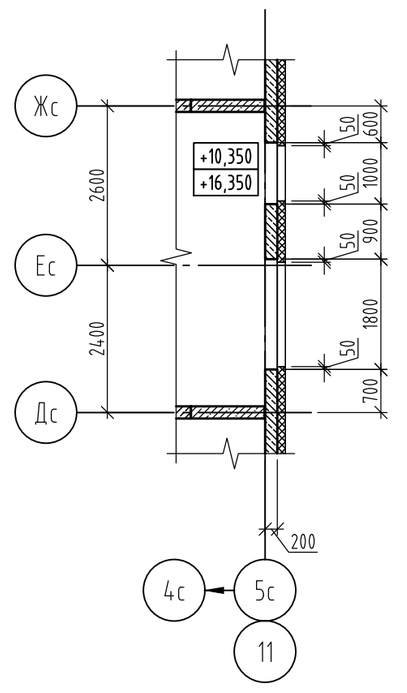

Фрагмент А
на отм. +13,350 и +19,350

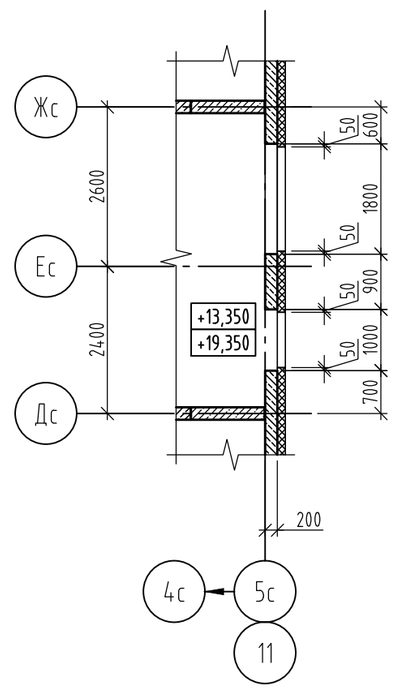

Условные обозначения

- Наружные стены - кладка из газобетонного блока 625х200х250/≤D500/≥B2,5/≥F75 ГОСТ 31360-2024, на клеевом растворе не менее М75, F50, высота 2820 мм;
- Внутренние стены - кладка из пустотелого силикатного блока СБПу200-≥М125/≥F50/≥D1200 500х200х250, толщиной 200мм ГОСТ 379-2025, на клеевом растворе не менее М75, F50, высота 2820 мм;
- Монолитные железобетонные конструкции (см. альбом 174-АР/25-1-9.6-КЖ2.1.В, ..., 174-АР/25-1-9.6-КЖ2.4.В);
- Перегородка из полнотелого силикатного блока СППо-≥М125/≤D1800, 500х70х250 ГОСТ 379-2025, толщиной 70мм на клеевом растворе не менее М75, F50, высота 2820 мм;
- Зашивка ГСП-А 75мм (Профиль ПС50, ПН50, ГСП-А 12,5мм-2 слоя)

1 - Марка оконного проема;

(1) - Марка дверного (витражного) проема

Ведомость проемов

Марка, поз.	Габариты ВхН, мм	Отметка низа				Примечание
		4 этаж	5 этаж	6 этаж	7 этаж	
1	810х2100	+10,350	+13,350	+16,350	+19,350	
2	910х2100	+10,350	+13,350	+16,350	+19,350	
3	1000х2100	+10,350	+13,350	+16,350	+19,350	
4	1100х2100	+10,350	+13,350	+16,350	+19,350	
5	1100х2100	+10,350	+13,350	+16,350	+19,350	
6	1600х2100	+10,350	+13,350	+10,350	+10,350	
7	1000х1800	+11,050	+14,050	+17,050	+20,050	
8	1800х1800	+11,050	+14,050	+17,050	+20,050	
9	900х1800	+11,050	+14,050	+17,050	+20,050	

1. Привязку и размеры монолитных железобетонных стен, пилонов см. альбомы 174-АР/25-1-9.6-КЖ2.1.В, ..., 174-АР/25-1-9.6-КЖ2.4.В.
2. Указания по кладке и армированию перегородок и детали их крепления к несущим элементам, узлы см. листы 25-33.
3. Перегородки, ограждающие инженерные коммуникации, возвести после завершения работ по монтажу коммуникаций.
4. Данный лист смотреть совместно с альбомом 174-АР/25-1-9.6-АР1.
5. Высота дверных проемов в ведомости проемов дана от уровня чистого пола.

id: 7580960

Взам. инв. №
Подп. и дата
Инв. № подл.

1	-	Зам.	629-26		09.26	
Изм.	Кол.уч.	Лист	№ док.	Подпись	Дата	
Разраб.		Сыроватская			09.26	
Пров.		Девятков			09.26	
Н. контр.		Рябиков			09.26	

174-АР/25-1-9.6-АС2

Многоквартирные жилые дома с объектами инфраструктуры, расположенные по адресу: г. Екатеринбург, ул. Комбинатская. Жилой дом ГП-9

Секция ГП-9.6

Стадия	Лист	Листов
Р	9	

Кладочный план 4-7 этажей

ДЕВИЖН

Формат А2

Схема расположения отверстий, перемычек и анкеров А2 4-7 этажей

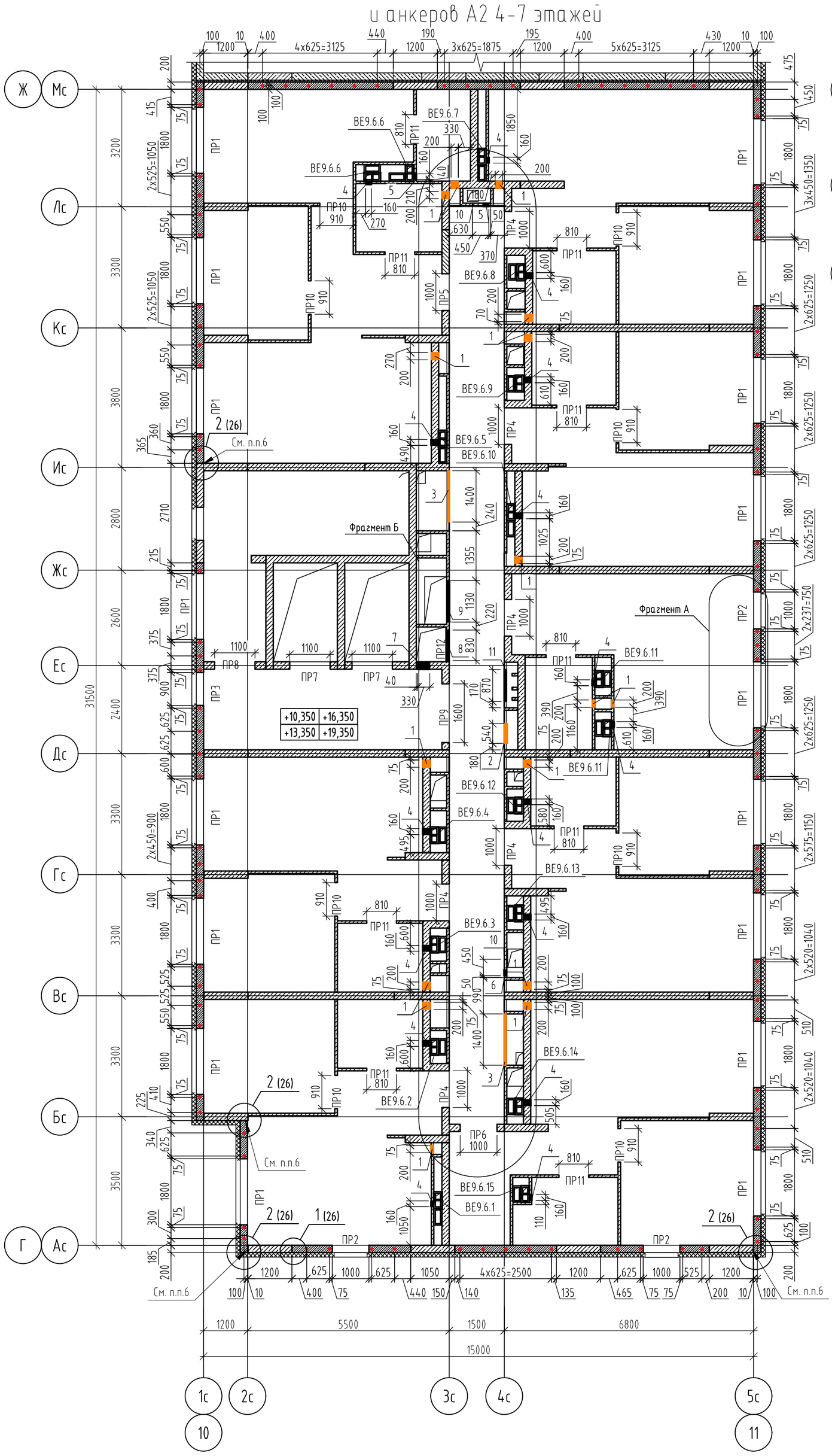

Фрагмент А
на отм. +13,350 и +19,350

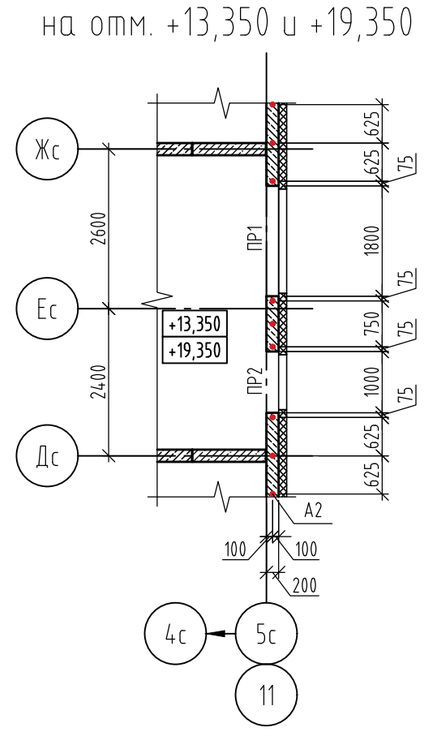

Фрагмент Б
на отм. +16,350

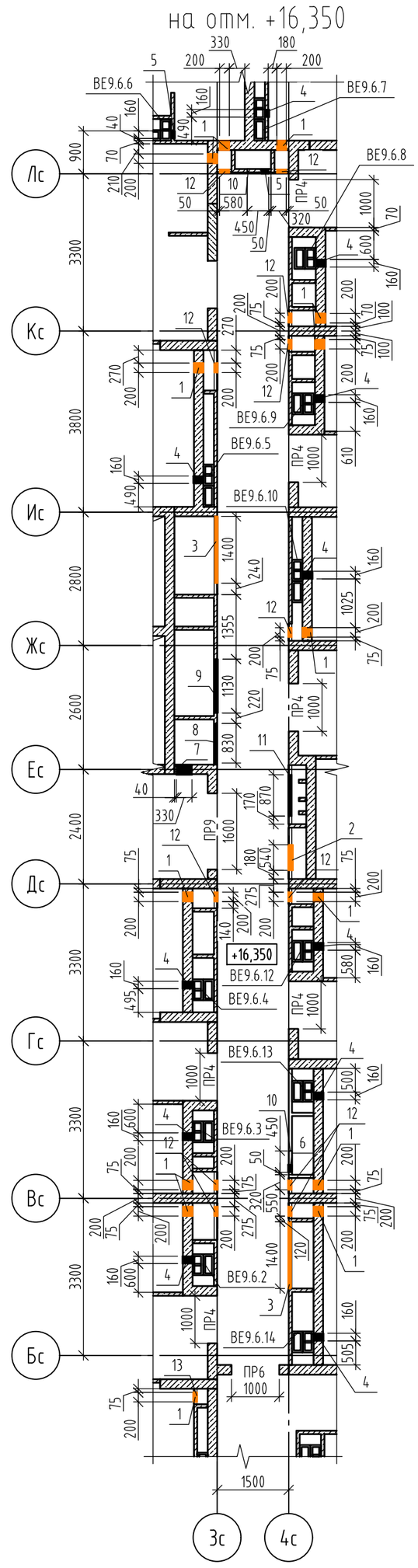

Условные обозначения

- Наружные стены - кладка из газобетонного блока 625x200x250/≤D500/≥B2,5/≥F75 ГОСТ 31360-2024, на клеевом растворе не менее М75, F50, высота 2820 мм;
- Внутренние стены - кладка из пустотелого силикатного блока СБПу200-≥М125/≥F50/≥D1200 500x200x250, толщиной 200мм ГОСТ 379-2025, на клеевом растворе не менее М75, F50, высота 2820 мм;
- Монолитные железобетонные конструкции (см. альбом 174-АР/25-1-9.6-КЖ2.1.В, ..., 174-АР/25-1-9.6-КЖ2.4.В);
- Перегородка из полнотелого силикатного блока СППо-≥М125/≤D1800, 500x70x250 ГОСТ 379-2025, толщиной 70мм на клеевом растворе не менее М75, F50, высота 2820 мм;
- Зашивка ГСП-А 75мм (Профиль ПС50, ПН50, ГСП-А 12,5мм-2 слоя)

[1] - Марка оконного проема;

(1) - Марка дверного (витражного) проема;

ПР1 - Марка перемычки;

12 - Марка отверстия;

- Анкер А2 из арматуры Ø12 АС500С, L=330мм

1. Монтажный проем в монолитной стене заложить силикатными блоками после монтажа воздуховода.
2. После пропуска инженерных коммуникаций все отверстия в стенах и перекрытиях заделать бетоном В7,5 на мелком заполнителе.
3. Ведомость перемычек и спецификацию см. листы 22, 23.
4. Данный лист смотреть совместно с альбомом 174-АР/25-1-9.6-АР1.
5. Лючки см. альбом 174-АР/25-1-9.6-АР1.
6. Крепление наружной стены из газобетонных блоков к монолитному ж/б пилону выполнить с помощью уголков из перфорированной ленты 150x120x2 (Дп2) в каждый ряд блоков на всю высоту этажа, см. лист 26.

Ведомость проемов

Марка, поз.	Габариты ВхН, мм	Отметка низа отв.				Примечание
		4 этаж	5 этаж	6 этаж	7 этаж	
1	200x300	+10,350	+13,350	+16,350	+19,350	ВК
2	540x1300	+10,700	+13,700	+16,700	+19,700	ВК
3	1400x2000	+10,550	+13,550	+16,550	+19,550	ВК
4	160x210	+12,665	+15,665	+18,665	21,665	ОВ
5	160x160	+12,715	+15,715	+18,715	+21,715	ОВ
6	160x210	+12,715	+15,715	+18,715	+21,715	ОВ
7	330x1430	+11,605	+14,605	+17,605	+20,605	ОВ
8	830x430	+10,535	+13,535	+16,535	+19,535	ОВ
9	1130x480	+12,555	+15,555	+18,555	+21,555	ОВ
10×	500x500	+11,870	+14,870	+17,870	+20,870	ОВ
11	870x1000	+11,150	+14,150	+17,150	+20,150	ЭС
12×	200x1100	-	-	+16,550	-	ВК
13×	200x300	-	-	+16,650	-	ВК

× - см. примечание 5

Изм.	Кол.уч.	Лист	№ док.	Подпись	Дата
1	-	Зам.	629-26		09.26
Разраб.		Сыроватская			09.26
Пров.		Дебятков			09.26
Н. контр.		Рябиков			09.26

174-АР/25-1-9.6-АС2

Многоквартирные жилые дома с объектами инфраструктуры, расположенные по адресу: г. Екатеринбург, ул. Комбинатская. Жилой дом ГП-9

Секция ГП-9.6

Стадия	Лист	Листов
Р	10	

Схема расположения отверстий, перемычек и анкеров А2 4-7 этажей

ДЕВИЖН

Формат А2

Взам. инв. №

Подп. и дата

Инв. № подл.

id: 7580960

Кладочный план 8-12 этажей

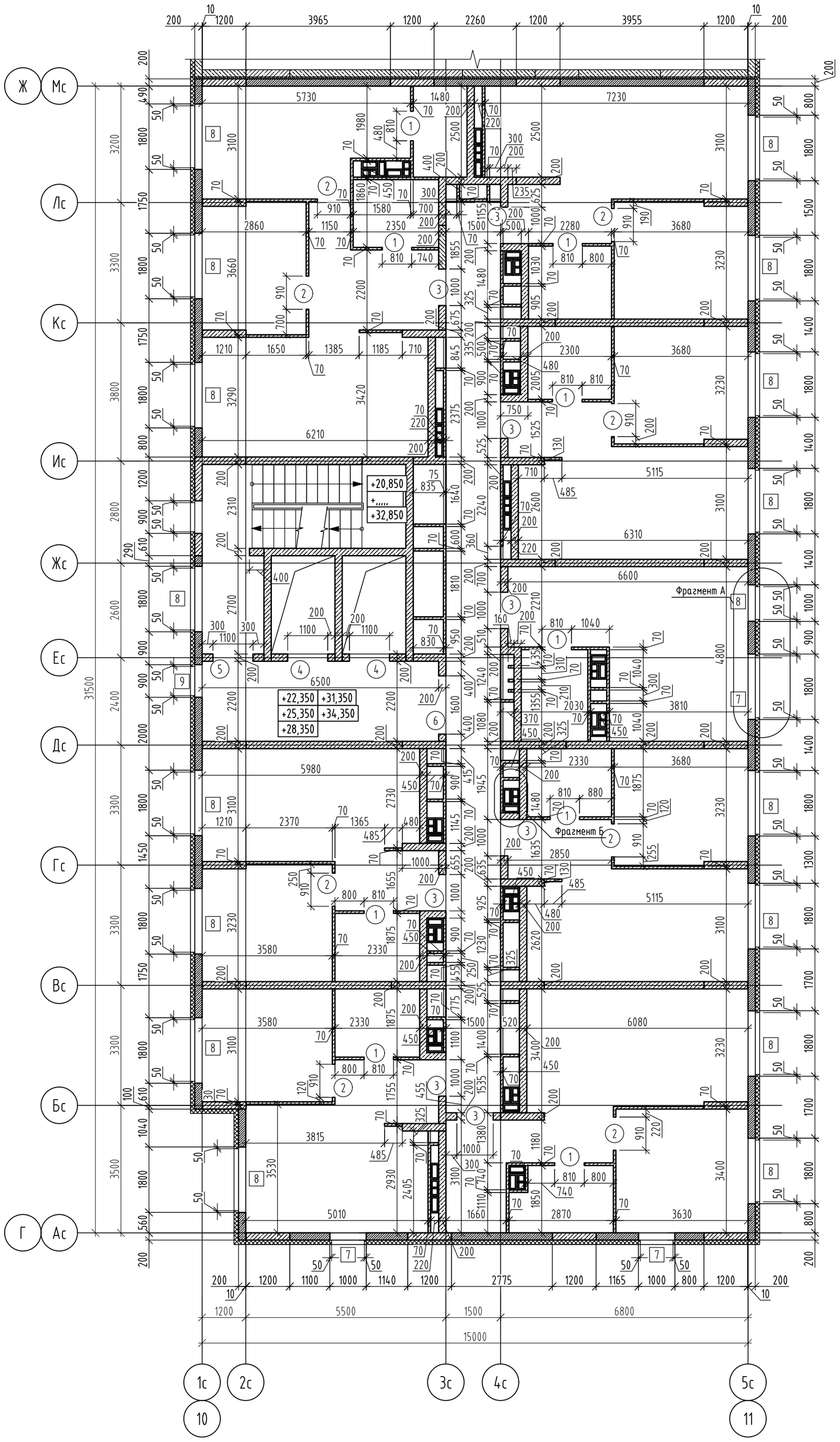

Фрагмент А
на отм. +22,350, +28,350 и +34,350

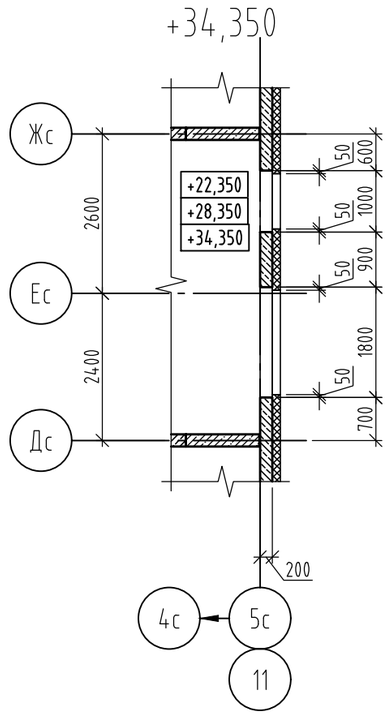

Фрагмент А
на отм. +25,350 и +31,350

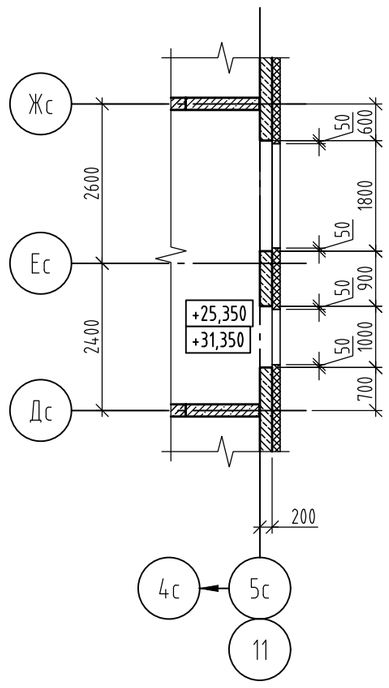

Фрагмент Б
на отм. +28,350

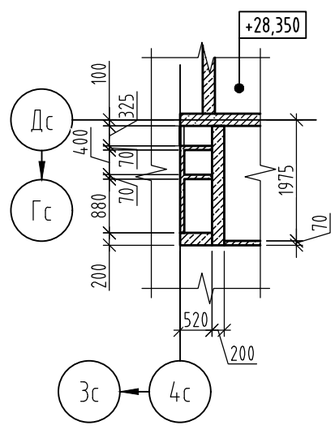

Фрагмент Б
на отм. +22,350, +25,350, +31,350, +34,350

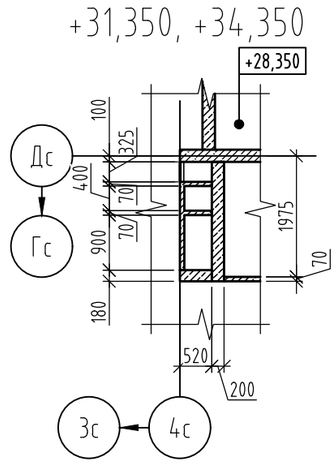

Условные обозначения

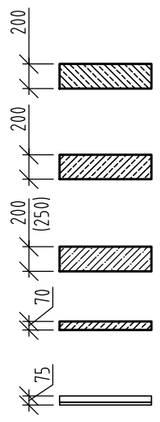

- Наружные стены - кладка из газобетонного блока 625х200х250/≤D500/≥B2,5/≥F75 ГОСТ 31360-2024, на клеевом растворе не менее М75, F50, высота 2820 мм;
- Внутренние стены - кладка из пустотелого силикатного блока СБПу200-≥М125/≥F50/≥D1200 500х200х250, толщиной 200мм ГОСТ 379-2025, на клеевом растворе не менее М75, F50, высота 2820 мм;
- Монолитные железобетонные конструкции (см. альбом 174-АР/25-1-9.6-КЖ2.1.В, ..., 174-АР/25-1-9.6-КЖ2.4.В);
- Перегородка из полнотелого силикатного блока СППо-≥М125/≤D1800, 500х70х250 ГОСТ 379-2025, толщиной 70мм на клеевом растворе не менее М75, F50, высота 2820 мм;
- Зашивка ГСП-А 75мм (Профиль ПС50, ПН50, ГСП-А 12,5мм-2 слоя)

[1] - Марка оконного проема;

(1) - Марка дверного (витражного) проема

Ведомость проемов

Марка, поз.	Габариты ВхН, мм	Отметка низа					Примечание
		8 этаж	9 этаж	10 этаж	11 этаж	12 этаж	
1	810х2100	+22,350	+25,350	+28,350	+31,350	+34,350	
2	910х2100	+22,350	+25,350	+28,350	+31,350	+34,350	
3	1000х2100	+22,350	+25,350	+28,350	+31,350	+34,350	
4	1100х2100	+22,350	+25,350	+28,350	+31,350	+34,350	
5	1100х2100	+22,350	+25,350	+28,350	+31,350	+34,350	
6	1600х2100	+22,350	+25,350	+28,350	+31,350	+34,350	
7	1000х1800	+23,050	+26,050	+29,050	+32,050	+35,050	
8	1800х1800	+23,050	+26,050	+29,050	+32,050	+35,050	
9	900х1800	+23,050	+26,050	+29,050	+32,050	+35,050	

1. Привязку и размеры монолитных железобетонных стен, пилонов см. альбомы 174-АР/25-1-9.6-КЖ2.1.В, ..., 174-АР/25-1-9.6-КЖ2.4.В.
2. Указания по кладке и армированию перегородок и детали их крепления к несущим элементам, узлы см. листы 25-33.
3. Перегородки, ограждающие инженерные коммуникации, возвести после завершения работ по монтажу коммуникаций.
4. Данный лист смотреть совместно с альбомом 174-АР/25-1-9.6-АР1.
5. Высота дверных проемов в ведомости проемов дана от уровня чистого пола.

Взам. инв. №

Подп. и дата

Инв. № подл.

id: 7580960

1	-	Зам.	629-26		09.26	
Изм.	Кол.уч.	Лист	№ док.	Подпись	Дата	
Разраб.		Сыроватская			09.26	
Пров.		Девятков			09.26	
Н. контр.		Рябиков			09.26	

174-АР/25-1-9.6-АС2

Многоквартирные жилые дома с объектами инфраструктуры, расположенные по адресу: г. Екатеринбург, ул. Комбинатская. Жилой дом ГП-9

Секция ГП-9.6

Стадия	Лист	Листов
Р	11	

Кладочный план 8-12 этажей

ДЕВИЖН

Формат А2

Схема расположения отверстий, перемычек и анкеров А2 8, 9 этажей

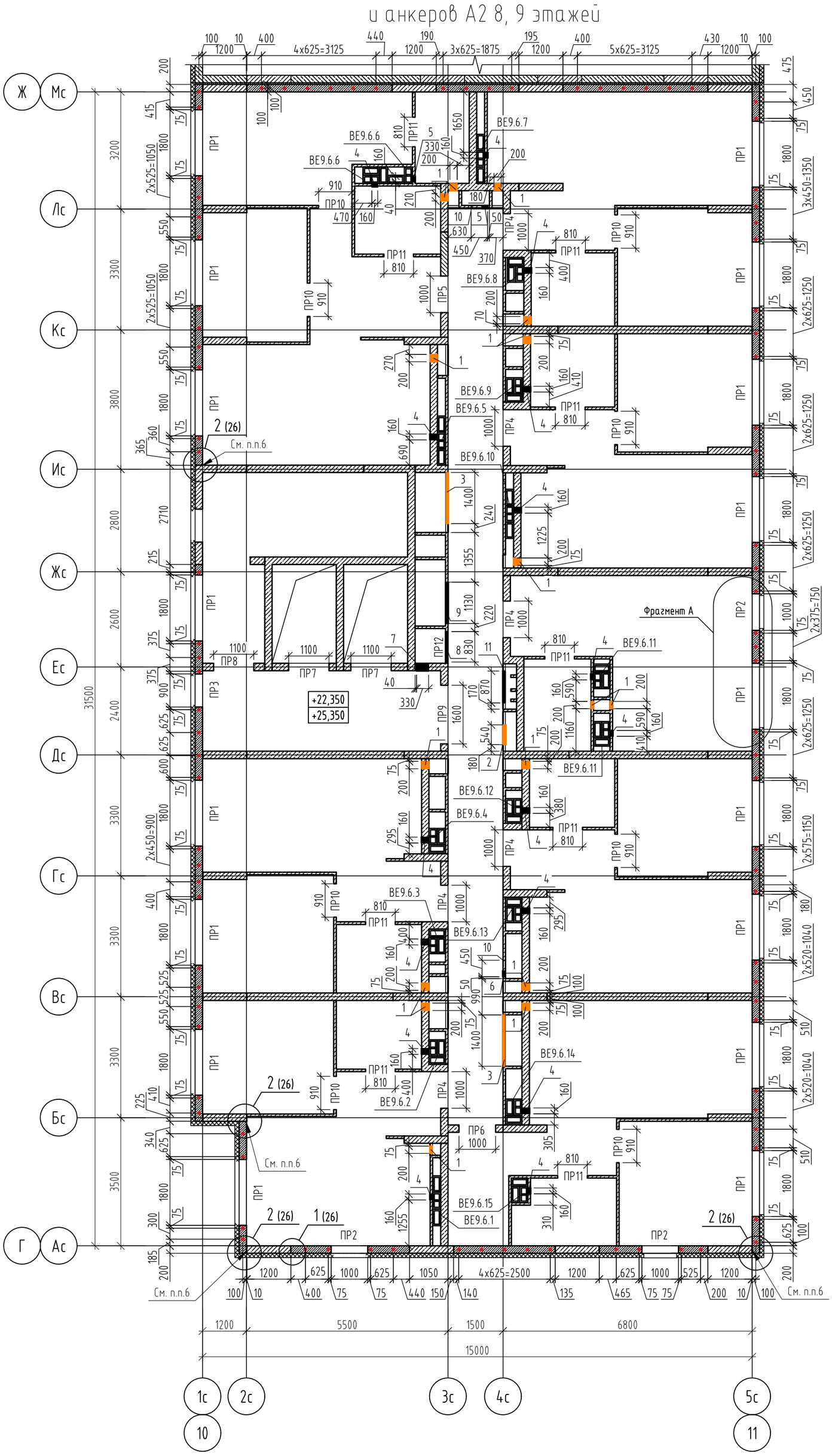

Фрагмент А
на отм. +25,350

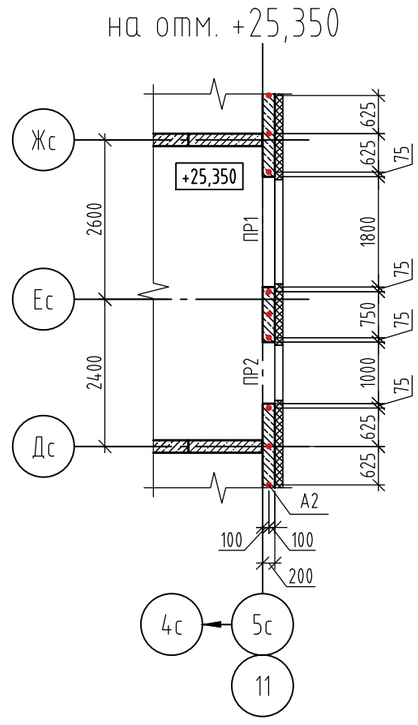

Ведомость проемов

Марка, поз.	Габариты ВхН, мм	Отметка низа отв.		Примечание
		8 этаж	9этаж	
1	200х300	+22,350	+25,350	ВК
2	540х1300	+22,700	+25,700	ВК
3	1400х2000	+22,550	+25,550	ВК
4	160х210	+24,665	+27,665	ОВ
5	160х160	+24,715	+27,715	ОВ
6	160х210	+24,715	+27,715	ОВ
7	330х1430	+23,605	+26,605	ОВ
8	830х430	+22,535	+25,535	ОВ
9	1130х480	+24,555	+27,555	ОВ
10×	500х500	+23,870	+26,870	ОВ
11	870х1000	+23,150	+26,150	ЭС

× - см. примечание 5

Условные обозначения

- Наружные стены - кладка из газобетонного блока 625х200х250/≤D500/≥B2,5/≥F75 ГОСТ 31360-2024, на клеевом растворе не менее М75, F50, высота 2820 мм;
- Внутренние стены - кладка из пустотелого силикатного блока СБПу200-≥М125/≥F50/≥D1200 500х200х250, толщиной 200мм ГОСТ 379-2025, на клеевом растворе не менее М75, F50, высота 2820 мм;
- Монолитные железобетонные конструкции (см. альбом 174-АР/25-1-9.6-КЖ2.1.В, ..., 174-АР/25-1-9.6-КЖ2.4.В);
- Перегородка из полнотелого силикатного блока СППо-≥М125/≤D1800, 500х70х250 ГОСТ 379-2025, толщиной 70мм на клеевом растворе не менее М75, F50, высота 2820 мм;
- Зашивка ГСП-А 75мм (Профиль ПС50, ПН50, ГСП-А 12,5мм-2 слоя)

[1] - Марка оконного проема;

(1) - Марка дверного (витражного) проема;

ПР1 - Марка перемычки;

\12 - Марка отверстия;

● - Анкер А2 из арматуры Ф12 АС500С, L=330мм

1. Монтажный проем в монолитной стене заложить силикатными блоками после монтажа воздуховода.
2. После пропуска инженерных коммуникаций все отверстия в стенах и перекрытиях заделать бетоном В7,5 на мелком заполнителе.
3. Ведомость перемычек и спецификацию см. листы 22, 23.
4. Данный лист смотреть совместно с альбомом 174-АР/25-1-9.6-АР1.
5. Лючки см. альбом 174-АР/25-1-9.6-АР1.
6. Крепление наружной стены из газобетонных блоков к монолитному ж/б пилону выполнить с помощью уголков из перфорированной ленты 150х120х2 (Дп2) в каждый ряд блоков на всю высоту этажа, см. лист 26.

Взам. инв. №

Подп. и дата

Инв. № подл.

id: 7580960

1	-	Зам.	629-26		09.26	
Изм.	Кол.уч.	Лист	№ док.	Подпись	Дата	
Разраб.		Сыроватская			09.26	
Пров.		Дебятков			09.26	
Н. контр.		Рябиков			09.26	

174-АР/25-1-9.6-АС2

Многоквартирные жилые дома с объектами инфраструктуры, расположенные по адресу: г. Екатеринбург, ул. Комбинатская. Жилой дом ГП-9

Секция ГП-9.6

Стадия	Лист	Листов
Р	12	

Схема расположения отверстий, перемычек и анкеров А2 8, 9 этаж

ДЕВИЖН

Формат А2

Схема расположения отверстий, перемычек и анкеров А2 10 этажа

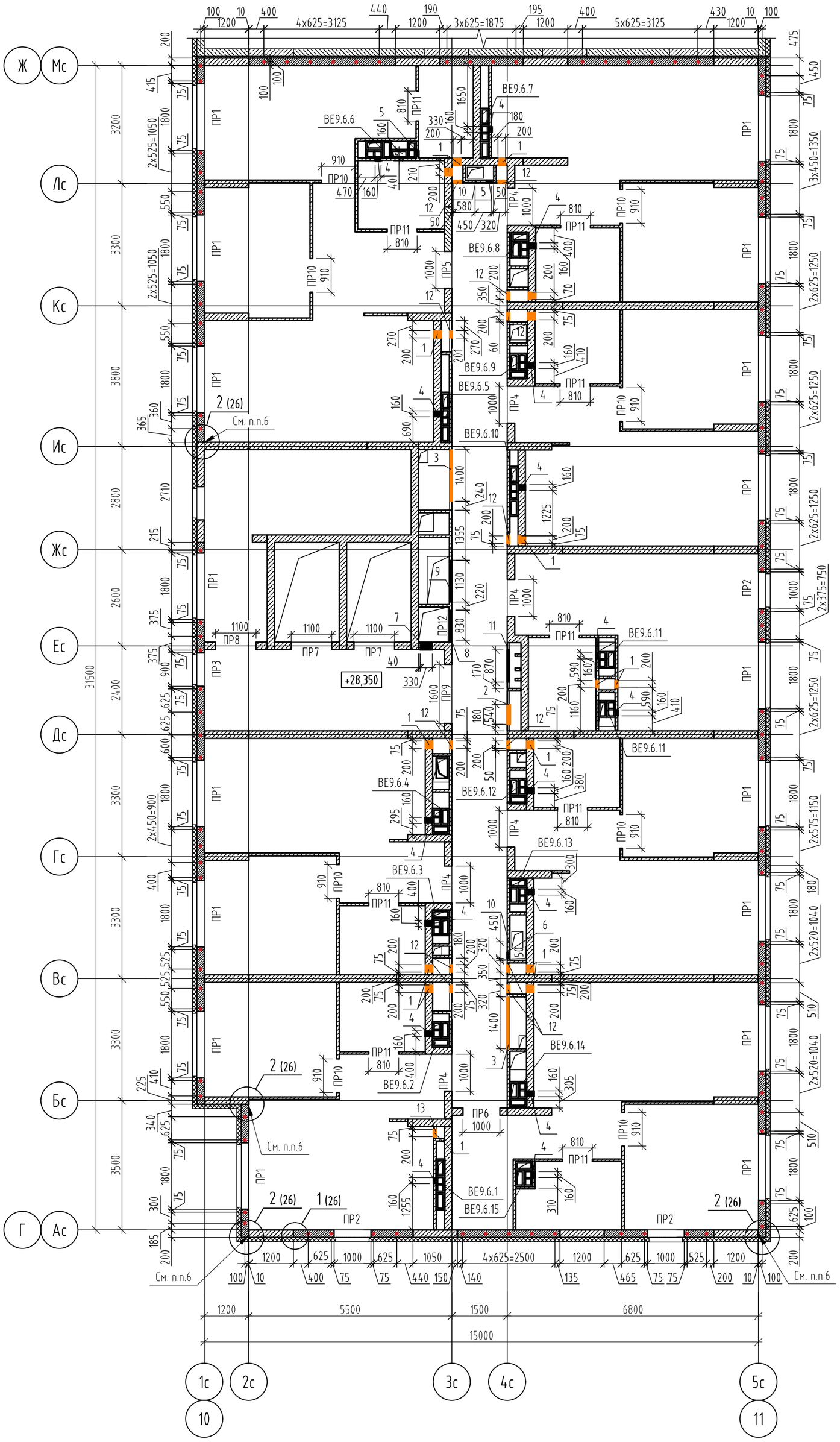

Ведомость проемов

Марка, поз.	Габариты ВхН, мм	Отметка низа отв.	Примечание
1	800х200	+28,350	ВК
2	540х1300	+28,700	ВК
3	1400х2000	+28,550	ВК
4	160х210	+30,665	ОВ
5	160х160	+30,715	ОВ
6	160х210	+30,715	ОВ
7	330х1430	+29,605	ОВ
8	830х430	+28,535	ОВ
9	1130х480	+30,555	ОВ
10×	500х500	+29,870	ОВ
11	870х1000	+29,150	ЭС
12×	200х1100	+28,550	ВК
13×	200х300	+28,650	ВК

× - см. примечание 5

Условные обозначения

- Наружные стены - кладка из газобетонного блока 625х200х250/≤D500/≥B2,5/≥F75 ГОСТ 31360-2024, на клеевом растворе не менее М75, F50, высота 2820 мм;
- Внутренние стены - кладка из пустотелого силикатного блока СБПу200-≥М125/≥F50/≥D1200 500х200х250, толщиной 200мм ГОСТ 379-2025, на клеевом растворе не менее М75, F50, высота 2820 мм;
- Монолитные железобетонные конструкции (см. альбом 174-АР/25-1-9.6-КЖ2.1.В, ..., 174-АР/25-1-9.6-КЖ2.4.В);
- Перегородка из полнотелого силикатного блока СППо-≥М125/≤D1800, 500х70х250 ГОСТ 379-2025, толщиной 70мм на клеевом растворе не менее М75, F50, высота 2820 мм;
- Зашивка ГСП-А 75мм (Профиль ПС50, ПН50, ГСП-А 12,5мм-2 слоя)

[1] - Марка оконного проема;

(1) - Марка дверного (витражного) проема;

ПР1 - Марка перемычки;

\12 - Марка отверстия;

● - Анкер А2 из арматуры Ф12 АС500С, L=330мм

1. Монтажный проем в монолитной стене заложить силикатными блоками после монтажа воздуховода.
2. После пропуска инженерных коммуникаций все отверстия в стенах и перекрытиях заделать бетоном В7,5 на мелком заполнителе.
3. Ведомость перемычек и спецификацию см. листы 22, 23.
4. Данный лист смотреть совместно с альбомом 174-АР/25-1-9.6-АР1.
5. Лючки см. альбом 174-АР/25-1-9.6-АР1.
6. Крепление наружной стены из газобетонных блоков к монолитному ж/б пилону выполнить с помощью уголков из перфорированной ленты 150х120х2 (Дп2) в каждый ряд блоков на всю высоту этажа, см. лист 26.

Взам. инв. №

Подп. и дата

Инв. № подл.

1	-	Зам.	629-26		09.26
Изм.	Кол.уч.	Лист	№ док.	Подпись	Дата
Разраб.		Сыроватская			09.26
Пров.		Девятков			09.26
Н. контр.		Рябиков			09.26

174-АР/25-1-9.6-АС2

Многоквартирные жилые дома с объектами инфраструктуры, расположенные по адресу: г. Екатеринбург, ул. Комбинатская. Жилой дом ГП-9

Секция ГП-9.6

Стадия	Лист	Листов
Р	13	

Схема расположения отверстий, перемычек и анкеров А2 10 этажа

ДЕВИЖН

Формат А2

id: 7580960

Схема расположения отверстий, перемычек и анкеров А2 11, 12 этажей

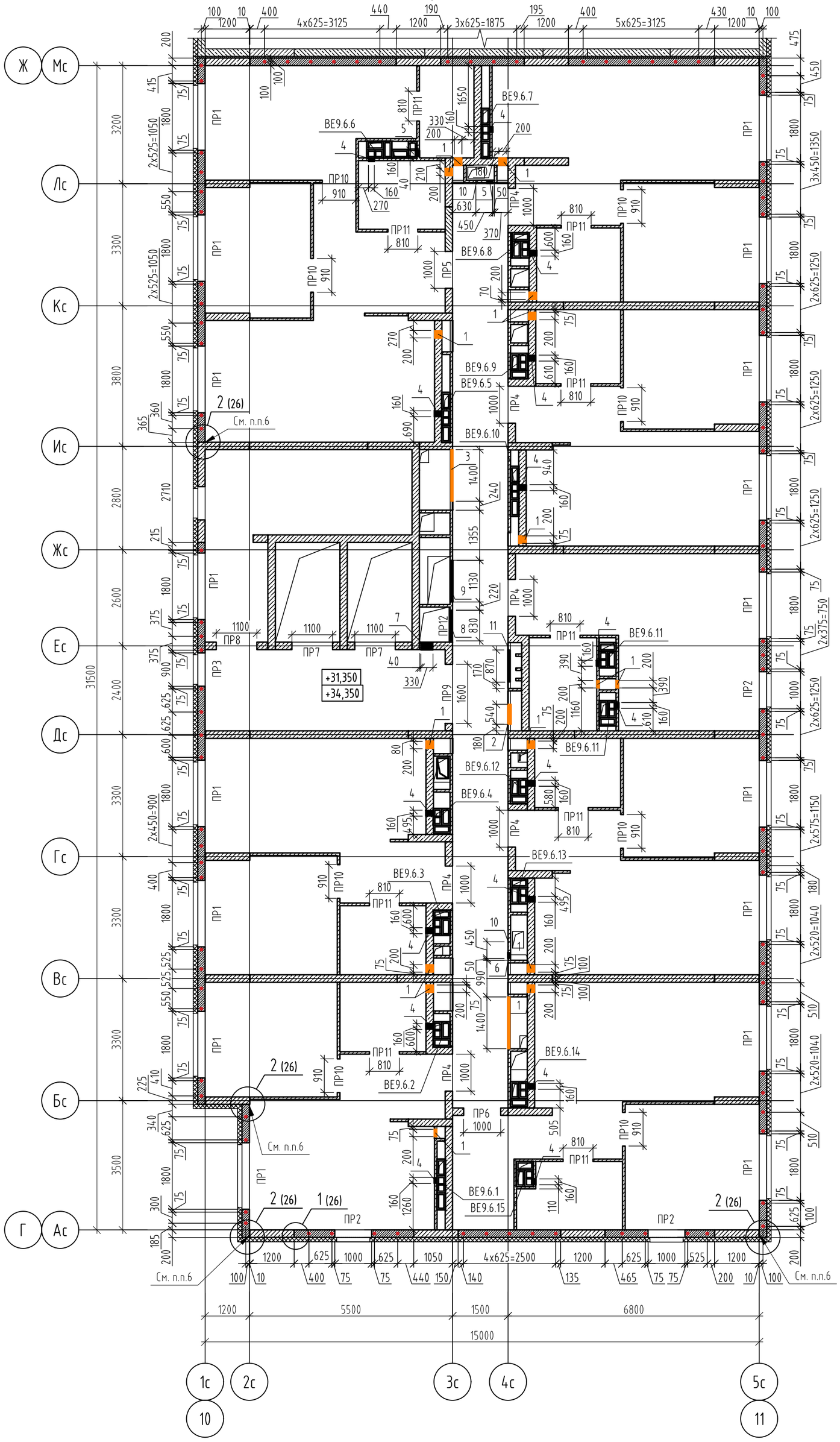

Фрагмент А
на отм. +34,350

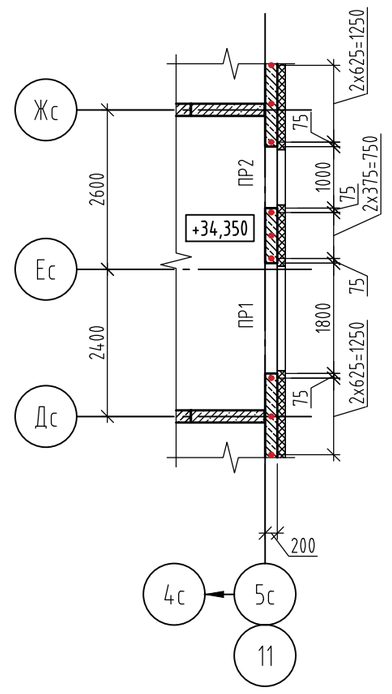

Ведомость проемов

Марка, поз.	Габариты ВхН, мм	Отметка низа		Примечание
		11 этаж	12 этаж	
1	800x200	+31,350	+34,350	ВК
2	540x1300	+31,700	+34,700	ВК
3	1400x2000	+31,550	+34,550	ВК
4	160x210	+33,665	+36,665	ОВ
5	160x160	+33,715	+36,715	ОВ
6	160x210	+33,715	+36,715	ОВ
7	330x1430	+32,605	+35,605	ОВ
8	830x430	+31,535	+34,535	ОВ
9	1130x480	+33,555	+36,555	ОВ
10×	500x500	+32,870	+35,870	ОВ
11	870x11000	+32,150	+35,150	ЭОМ

× - см. примечание 5

Условные обозначения

- Наружные стены - кладка из газобетонного блока 625x200x250/≤D500/≥B2,5/≥F75 ГОСТ 31360-2024, на клеевом растворе не менее М75, F50, высота 2820 мм;
- Внутренние стены - кладка из пустотелого силикатного блока СБПу200-≥M125/≥F50/≥D1200 500x200x250, толщиной 200мм ГОСТ 379-2025, на клеевом растворе не менее М75, F50, высота 2820 мм;
- Монолитные железобетонные конструкции (см. альбом 174-АР/25-1-9.6-КЖ2.1.В, ..., 174-АР/25-1-9.6-КЖ2.4.В);
- Перегородка из полнотелого силикатного блока СППо-≥M125/≤D1800, 500x70x250 ГОСТ 379-2025, толщиной 70мм на клеевом растворе не менее М75, F50, высота 2820 мм;
- Зашивка ГСП-А 75мм (Профиль ПС50, ПН50, ГСП-А 12,5мм-2 слоя)

[1] - Марка оконного проема;

(1) - Марка дверного (витражного) проема;

ПР1 - Марка перемычки;

\12 - Марка отверстия;

● - Анкер А2 из арматуры Ф12 АС500С, L=330мм

1. Монтажный проем в монолитной стене заложить силикатными блоками после монтажа воздуховода.
2. После пропуска инженерных коммуникаций все отверстия в стенах и перекрытиях заделать бетоном В7,5 на мелком заполнителе.
3. Ведомость перемычек и спецификацию см. листы 22, 23.
4. Данный лист смотреть совместно с альбомом 174-АР/25-1-9.6-АР1.
5. Лючки см. альбом 174-АР/25-1-9.6-АР1.
6. Крепление наружной стены из газобетонных блоков к монолитному ж/б пилону выполнить с помощью уголков из перфорированной ленты 150x120x2 (Дп2) в каждый ряд блоков на всю высоту этажа, см. лист 26.

Взам. инв. №

Подп. и дата

Инв. № подл.

Изм.	Кол.уч.	Лист	№ док.	Подпись	Дата
1	-	Зам.	629-26		09.26
Разраб.		Сыроватская			09.26
Пров.		Дебятков			09.26
Н. контр.		Рябиков			09.26

174-АР/25-1-9.6-АС2

Многоквартирные жилые дома с объектами инфраструктуры, расположенные по адресу: г. Екатеринбург, ул. Комбинатская. Жилой дом ГП-9

Секция ГП-9.6

Стадия	Лист	Листов
Р	14	

Схема расположения отверстий, перемычек и анкеров А2 11, 12 этажей

ДЕВИЖН

Формат А2

id: 7580960

Кладочный план 13 этажа

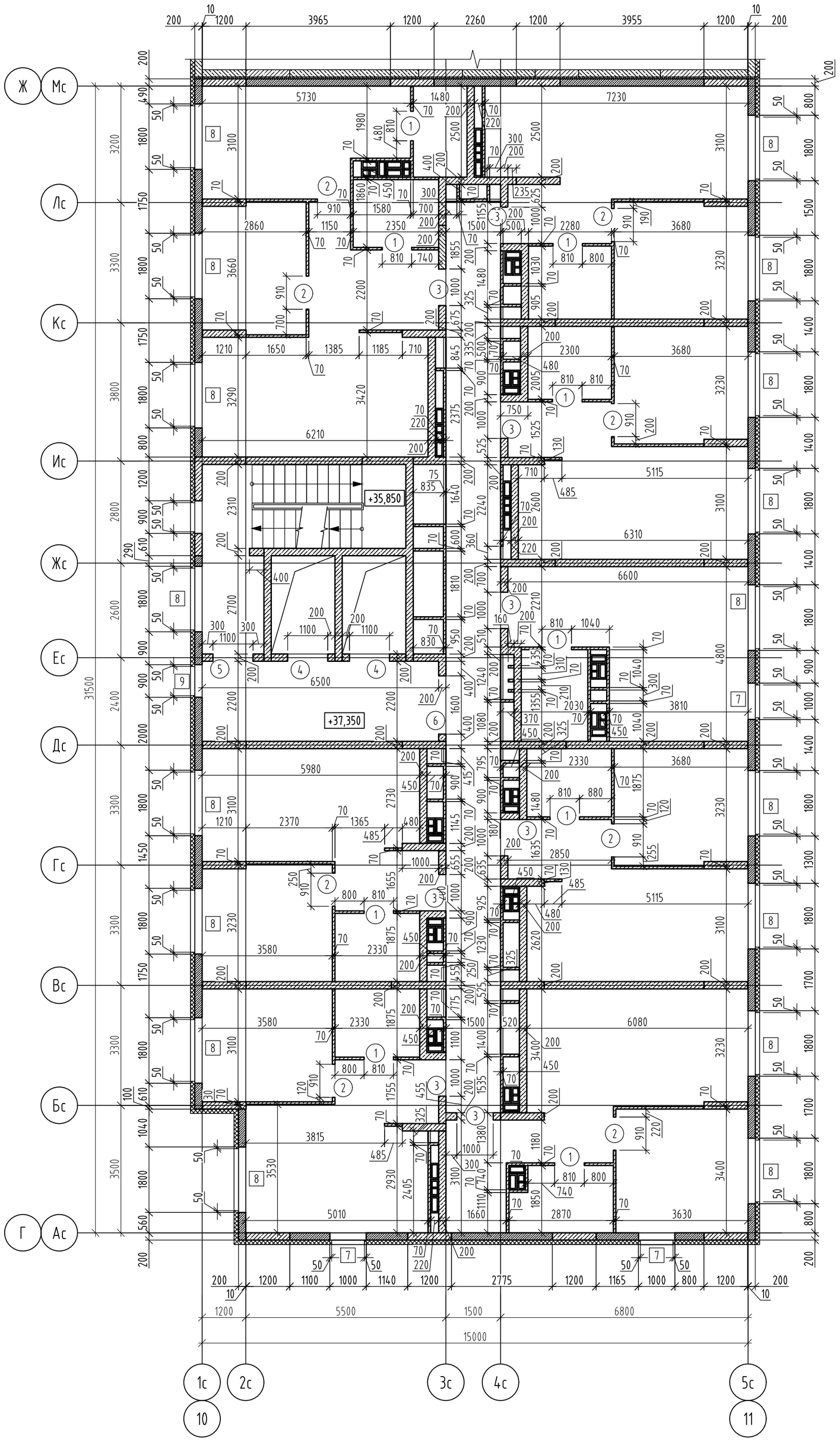

Ведомость проемов

Марка, поз.	Габариты ВхН, мм	Отметка низа	Примечание
1	810x2100	+37,350	
2	910x2100	+37,350	
3	1000x2100	+37,350	
4	1100x2100	+37,350	
5	1100x2100	+37,350	
6	1600x2100	+37,350	
7	1000x1800	+38,050	
8	1800x1800	+38,050	
9	900x1800	+38,050	

Условные обозначения

- Наружные стены - кладка из газобетонного блока 625x200x250/≤D500/≥B2,5/≥F75 ГОСТ 31360-2024, на клеевом растворе не менее М75, F50, высота 2820 мм;
- Внутренние стены - кладка из пустотелого силикатного блока СБПу200-≥М125/≥F50/≥D1200 500x200x250, толщиной 200мм ГОСТ 379-2025, на клеевом растворе не менее М75, F50, высота 2820 мм;
- Монолитные железобетонные конструкции (см. альбом 174-АР/25-1-9.6-КЖ2.1.В, ..., 174-АР/25-1-9.6-КЖ2.4.В);
- Перегородка из полнотелого силикатного блока СППо-≥М125/≤D1800, 500x70x250 ГОСТ 379-2025, толщиной 70мм на клеевом растворе не менее М75, F50, высота 2820 мм;
- Зашивка ГСП-А 75мм (Профиль ПС50, ПН50, ГСП-А 12,5мм-2 слоя)

[1] - Марка оконного проема;

(1) - Марка дверного (витражного) проема

1. Привязку и размеры монолитных железобетонных стен, пилонов см. альбомы 174-АР/25-1-9.6-КЖ2.1.В, ..., 174-АР/25-1-9.6-КЖ2.4.В.
2. Указания по кладке и армированию перегородок и детали их крепления к несущим элементам, узлы см. листы 25-33.
3. Перегородки, ограждающие инженерные коммуникации, возвести после завершения работ по монтажу коммуникаций.
4. Данный лист смотреть совместно с альбомом 174-АР/25-1-9.6-АР1.
5. Высота дверных проемов в ведомости проемов дана от уровня чистого пола.

Взам. инв. №

Подп. и дата

Инв. № подл.

id: 7580960

						174-АР/25-1-9.6-АС2
						Многоквартирные жилые дома с объектами инфраструктуры, расположенные по адресу: г. Екатеринбург, ул. Комбинатская. Жилой дом ГП-9
1	-	Зам.	629-26		09.26	
Изм.	Кол.уч.	Лист	№ док.	Подпись	Дата	
Разраб.		Сыроватская			09.26	Секция ГП-9.6
Пров.		Девятков			09.26	
Н. контр.		Рябиков			09.26	Кладочный план 13 этажа

Стадия	Лист	Листов
Р	15	

ДЕВИЖН

Формат А2

Схема расположения отверстий, перемычек и анкеров А2 13 этажа

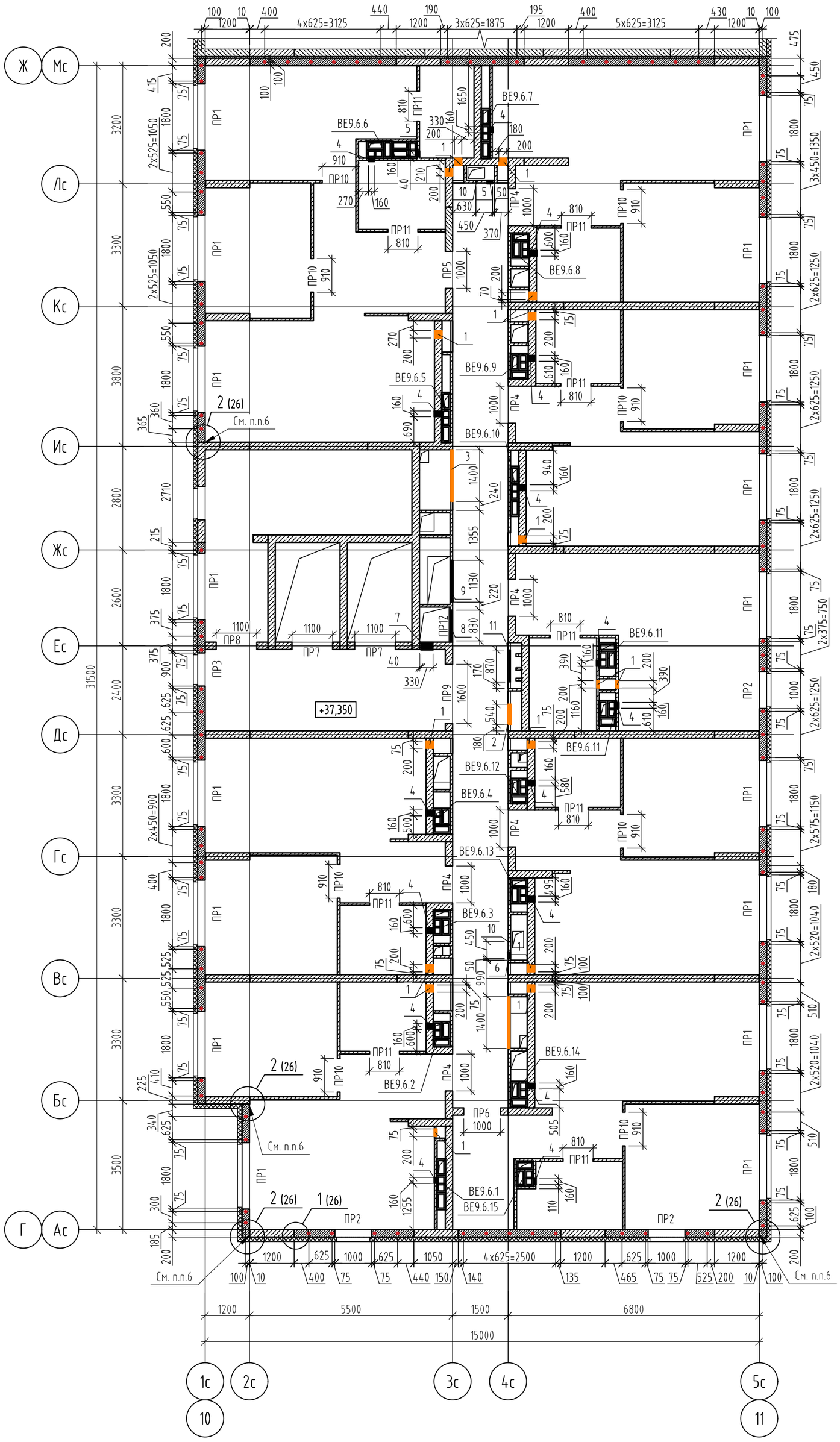

Условные обозначения

- Наружные стены - кладка из газобетонного блока 625х200х250/≤D500/≥B2,5/≥F75 ГОСТ 31360-2024, на клеевом растворе не менее М75, F50, высота 2820 мм;
- Внутренние стены - кладка из пустотелого силикатного блока СБПу200-≥М125/≥F50/≥D1200 500х200х250, толщиной 200мм ГОСТ 379-2025, на клеевом растворе не менее М75, F50, высота 2820 мм;
- Монолитные железобетонные конструкции (см. альбом 174-АР/25-1-9.6-КЖ2.1.В, ..., 174-АР/25-1-9.6-КЖ2.4.В);
- Перегородка из полнотелого силикатного блока СППо-≥М125/≤D1800, 500х70х250 ГОСТ 379-2025, толщиной 70мм на клеевом растворе не менее М75, F50, высота 2820 мм;
- Зашивка ГСП-А 75мм (Профиль ПС50, ПН50, ГСП-А 12,5мм-2 слоя)

[1] - Марка оконного проема;

(1) - Марка дверного (витражного) проема;

ПР1 - Марка перемычки;

\12 - Марка отверстия;

● - Анкер А2 из арматуры Ф12 АС500С, L=330мм

1. Монтажный проем в монолитной стене заложить силикатными блоками после монтажа воздуховода.
2. После пропуска инженерных коммуникаций все отверстия в стенах и перекрытиях заделать бетоном В7,5 на мелком заполнителе.
3. Ведомость перемычек и спецификацию см. листы 22, 23.
4. Данный лист смотреть совместно с альбомом 174-АР/25-1-9.6-АР1.
5. Лючки см. альбом 174-АР/25-1-9.6-АР1.
6. Крепление наружной стены из газобетонных блоков к монолитному ж/б пилону выполнить с помощью уголков из перфорированной ленты 150х120х2 (Дп2) в каждый ряд блоков на всю высоту этажа, см. лист 26.

Ведомость проемов

Марка, поз.	Габариты ВхН, мм	Отметка низа отв.	Примечание
1	200х300	+37,350	ВК
2	540х1300	+37,700	ВК
3	1400х2000	+37,550	ВК
4	160х210	+39,665	ОВ
5	160х160	+39,715	ОВ
6	160х210	+39,715	ОВ
7	330х1430	+38,605	ОВ
8	830х430	+37,535	ОВ
9	1130х480	+39,555	ОВ
10×	500х500	+38,870	ОВ
11	870х1000	+38,150	ЭС

× - см. примечание 5

Взам. инв. №

Подп. и дата

Инв. № подл.

id: 7580960

1	-	Зам.	629-26		09.26	
Изм.	Кол.уч.	Лист	№ док.	Подпись	Дата	
Разраб.		Сыроватская			09.26	
Пров.		Девятков			09.26	
Н. контр.		Рябиков			09.26	

174-АР/25-1-9.6-АС2

Многоквартирные жилые дома с объектами инфраструктуры, расположенные по адресу: г. Екатеринбург, ул. Комбинатская. Жилой дом ГП-9

Секция ГП-9.6

Стадия	Лист	Листов
Р	16	

Схема расположения отверстий, перемычек и анкеров А2 13 этажа

ДЕВИЖН

Формат А2

Кладочный план 14, 15 этажей

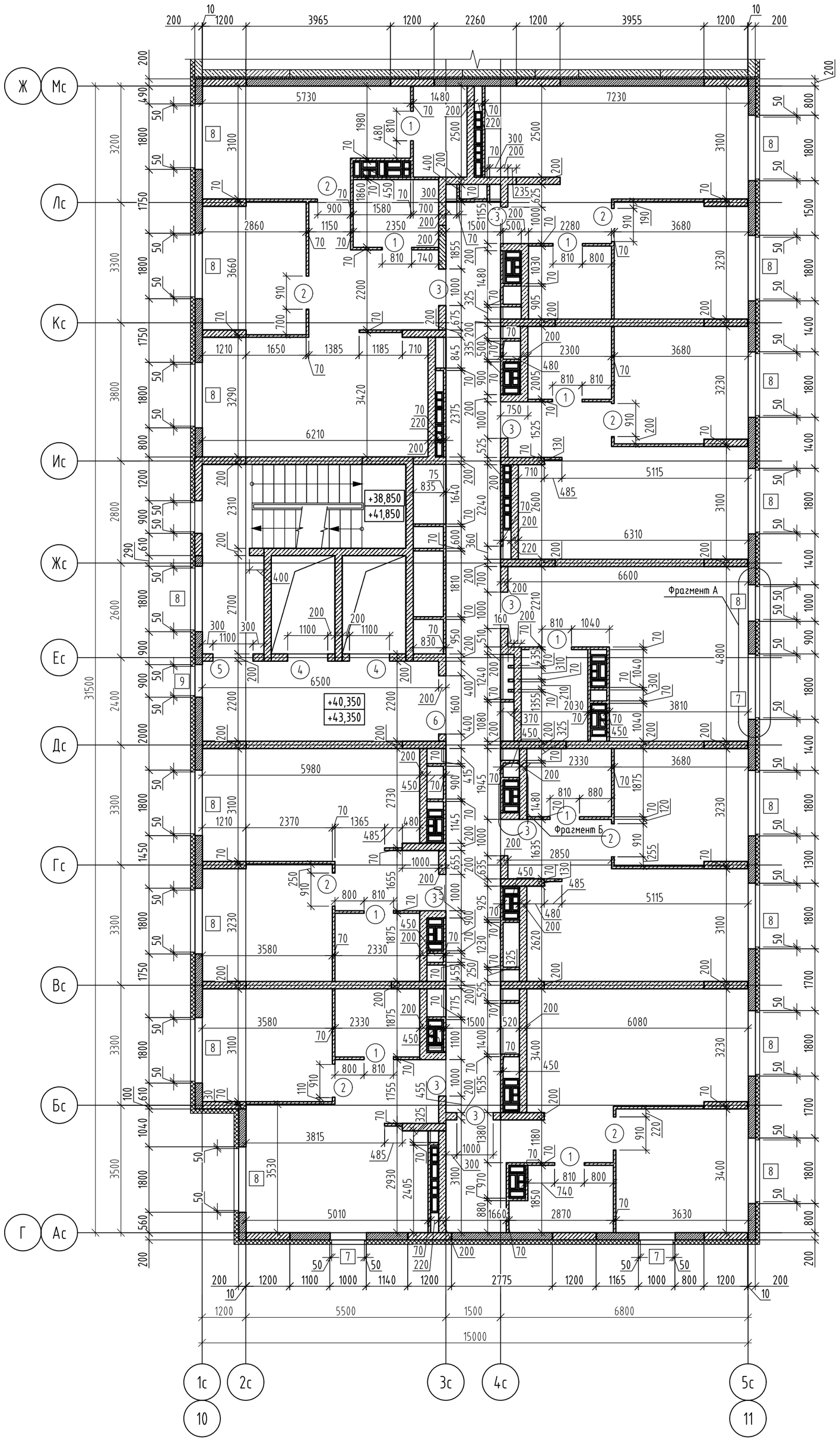

Фрагмент А на отм. +40,350

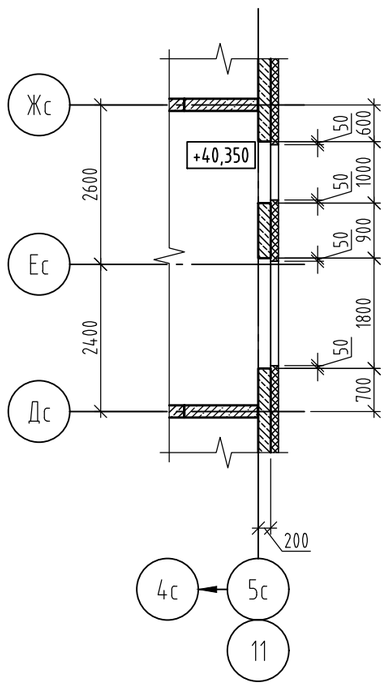

Фрагмент А на отм. +43,350

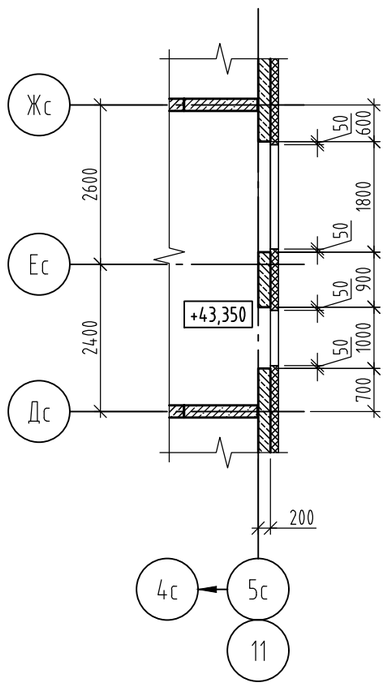

Фрагмент Б на отм. +40,350

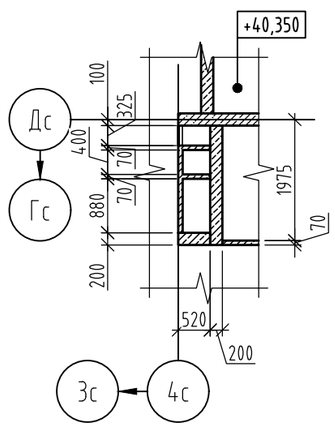

Фрагмент Б на отм. +43,350

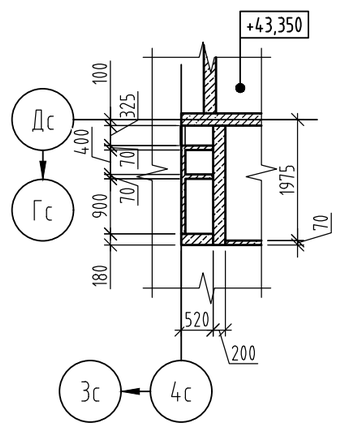

Условные обозначения

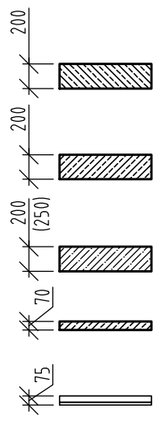

- Наружные стены - кладка из газобетонного блока 625х200х250/≤D500/≥B2,5/≥F75 ГОСТ 31360-2024, на клеевом растворе не менее М75, F50, высота 2820 мм;
- Внутренние стены - кладка из пустотелого силикатного блока СБПу200-≥М125/≥F50/≥D1200 500х200х250, толщиной 200мм ГОСТ 379-2025, на клеевом растворе не менее М75, F50, высота 2820 мм;
- Монолитные железобетонные конструкции (см. альбом 174-АР/25-1-9.6-КЖ2.1.В, ..., 174-АР/25-1-9.6-КЖ2.4.В);
- Перегородка из полнотелого силикатного блока СППо-≥М125/≤D1800, 500х70х250 ГОСТ 379-2025, толщиной 70мм на клеевом растворе не менее М75, F50, высота 2820 мм;
- Зашивка ГСП-А 75мм (Профиль ПС50, ПН50, ГСП-А 12,5мм-2 слоя)

[1] - Марка оконного проема;

(1) - Марка дверного (витражного) проема

Ведомость проемов

Марка, поз.	Габариты ВхН, мм	Отметка низа		Примечание
		14 этаж	15 этаж	
1	810х2100	+40,350	+43,350	
2	910х2100	+40,350	+43,350	
3	1000х2100	+40,350	+43,350	
4	1100х2100	+40,350	+43,350	
5	1150х2100	+40,350	+43,350	
6	1600х2100	+40,350	+43,350	
7	1000х1800	+41,050	+44,050	
8	1800х1800	+41,050	+44,050	
9	900х1800	+41,050	+44,050	

1. Привязку и размеры монолитных железобетонных стен, пилонов см. альбомы 174-АР/25-1-9.6-КЖ2.1.В, ..., 174-АР/25-1-9.6-КЖ2.4.В.
2. Указания по кладке и армированию перегородок и детали их крепления к несущим элементам, узлы см. листы 25-33.
3. Перегородки, ограждающие инженерные коммуникации, возвести после завершения работ по монтажу коммуникаций.
4. Данный лист смотреть совместно с альбомом 174-АР/25-1-9.6-АР1.
5. Высота дверных проемов в ведомости проемов дана от уровня чистого пола.

Взам. инв. №

Подп. и дата

Инв. № подл.

id: 7580960

						174-АР/25-1-9.6-АС2
						Многоквартирные жилые дома с объектами инфраструктуры, расположенные по адресу: г. Екатеринбург, ул. Комбинатская. Жилой дом ГП-9
1	-	Зам.	629-26		09.26	
Изм.	Кол.уч.	Лист	№ док.	Подпись	Дата	
Разраб.		Сыроватская			09.26	Секция ГП-9.6
Пров.		Девятков			09.26	
Н. контр.		Рябиков			09.26	Кладочный план 14, 15 этажей

Стадия	Лист	Листов
Р	17	

ДЕВИЖН

Формат А2

Схема расположения отверстий, перемычек и анкеров А2 14 этажа

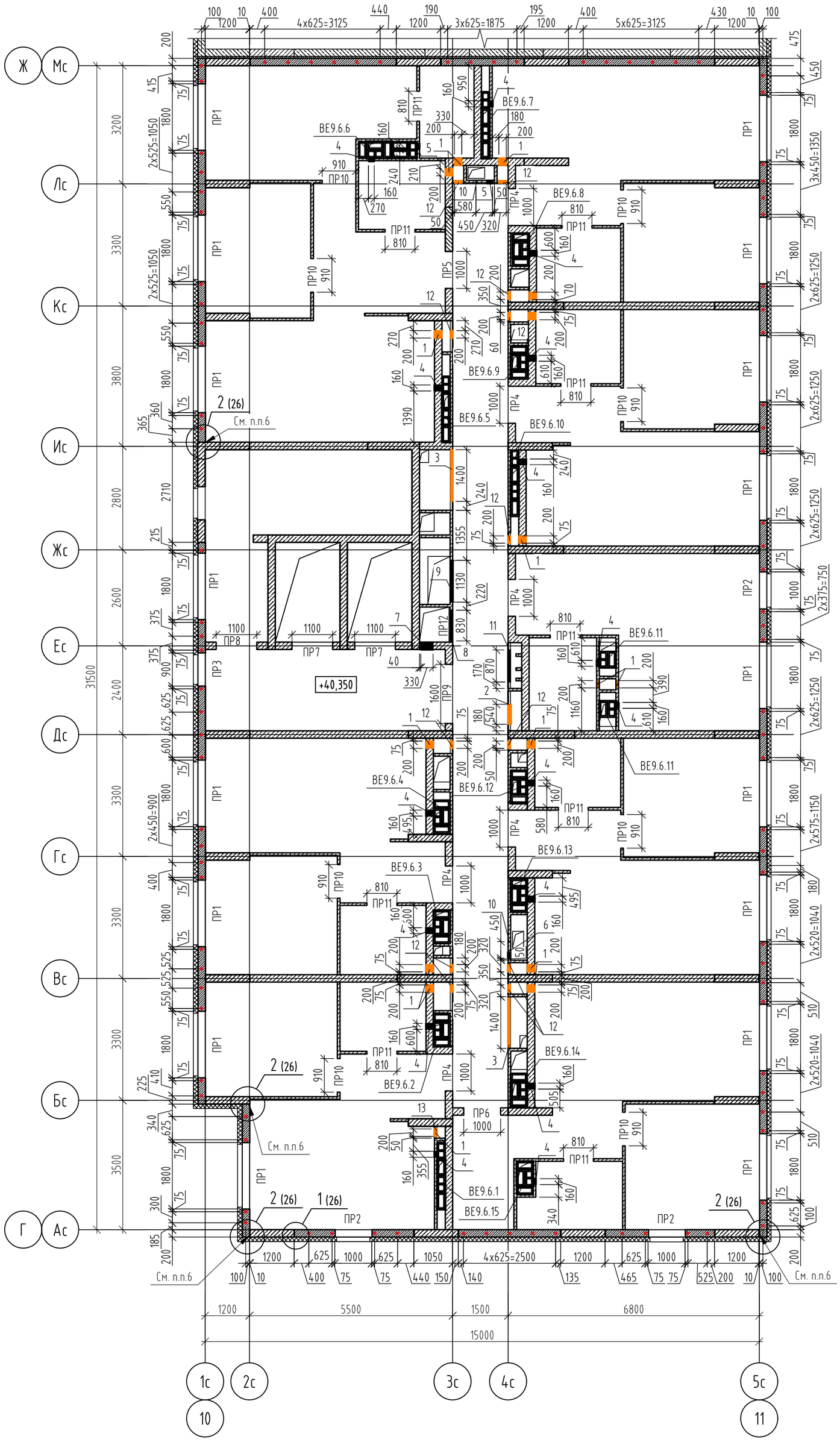

Ведомость проемов

Марка, поз.	Габариты ВхН, мм	Отметка низа отв.	Примечание
1	200х300	+40,350	ВК
2	540х1300	+40,700	ВК
3	1400х2000	+40,550	ВК
4	160х210	+42,665	ОВ
5	160х160	+42,715	ОВ
6	160х210	+42,715	ОВ
7	330х1430	+41,605	ОВ
8	830х430	+40,535	ОВ
9	1130х480	+42,555	ОВ
10×	500х500	+41,870	ОВ
11	870х1000	+41,150	ЭС
12×	200х1100	+40,550	ВК
13×	200х300	+40,650	ВК

× - см. примечание 5

Условные обозначения

- Наружные стены - кладка из газобетонного блока 625х200х250/≤D500/≥B2,5/≥F75 ГОСТ 31360-2024, на клеевом растворе не менее М75, F50, высота 2820 мм;
- Внутренние стены - кладка из пустотелого силикатного блока СБПу200-≥М125/≥F50/≥D1200 500х200х250, толщиной 200мм ГОСТ 379-2025, на клеевом растворе не менее М75, F50, высота 2820 мм;
- Монолитные железобетонные конструкции (см. альбом 174-АР/25-1-9.6-КЖ2.1В, ..., 174-АР/25-1-9.6-КЖ2.4.В);
- Перегородка из полнотелого силикатного блока СППо-≥М125/≤D1800, 500х70х250 ГОСТ 379-2025, толщиной 70мм на клеевом растворе не менее М75, F50, высота 2820 мм;
- Зашивка ГСП-А 75мм (Профиль ПС50, ПН50, ГСП-А 12,5мм-2 слоя)

[1] - Марка оконного проема;

(1) - Марка дверного (витражного) проема;

ПР1 - Марка перемычки;

\12 - Марка отверстия;

● - Анкер А2 из арматуры Ф12 АС500С, L=330мм

1. Монтажный проем в монолитной стене заложить силикатными блоками после монтажа воздуховода.
2. После пропуска инженерных коммуникаций все отверстия в стенах и перекрытиях заделать бетоном В7,5 на мелком заполнителе.
3. Ведомость перемычек и спецификацию см. листы 22, 23.
4. Данный лист смотреть совместно с альбомом 174-АР/25-1-9.6-АР1.
5. Лючки см. альбом 174-АР/25-1-9.6-АР1.
6. Крепление наружной стены из газобетонных блоков к монолитному ж/б пилону выполнить с помощью уголков из перфорированной ленты 150х120х2 (Дп2) в каждый ряд блоков на всю высоту этажа, см. лист 26.

Взам. инв. №

Подп. и дата

Инв. № подл.

id: 7580960

Изм.	Кол.уч.	Лист	№ док.	Подпись	Дата
1	-	Зам.	629-26		09.26
Разраб.		Сыроватская			09.26
Пров.		Девяткова			09.26
Н. контр.		Рябиков			09.26

174-АР/25-1-9.6-АС2

Многоквартирные жилые дома с объектами инфраструктуры, расположенные по адресу: г. Екатеринбург, ул. Комбинатская. Жилой дом ГП-9

Секция ГП-9.6

Стадия	Лист	Листов
Р	18	

Схема расположения отверстий, перемычек и анкеров А2 14 этажа

ДЕВИЖН

Формат А2

Схема расположения отверстий, перемычек и анкеров А2 15 этажа

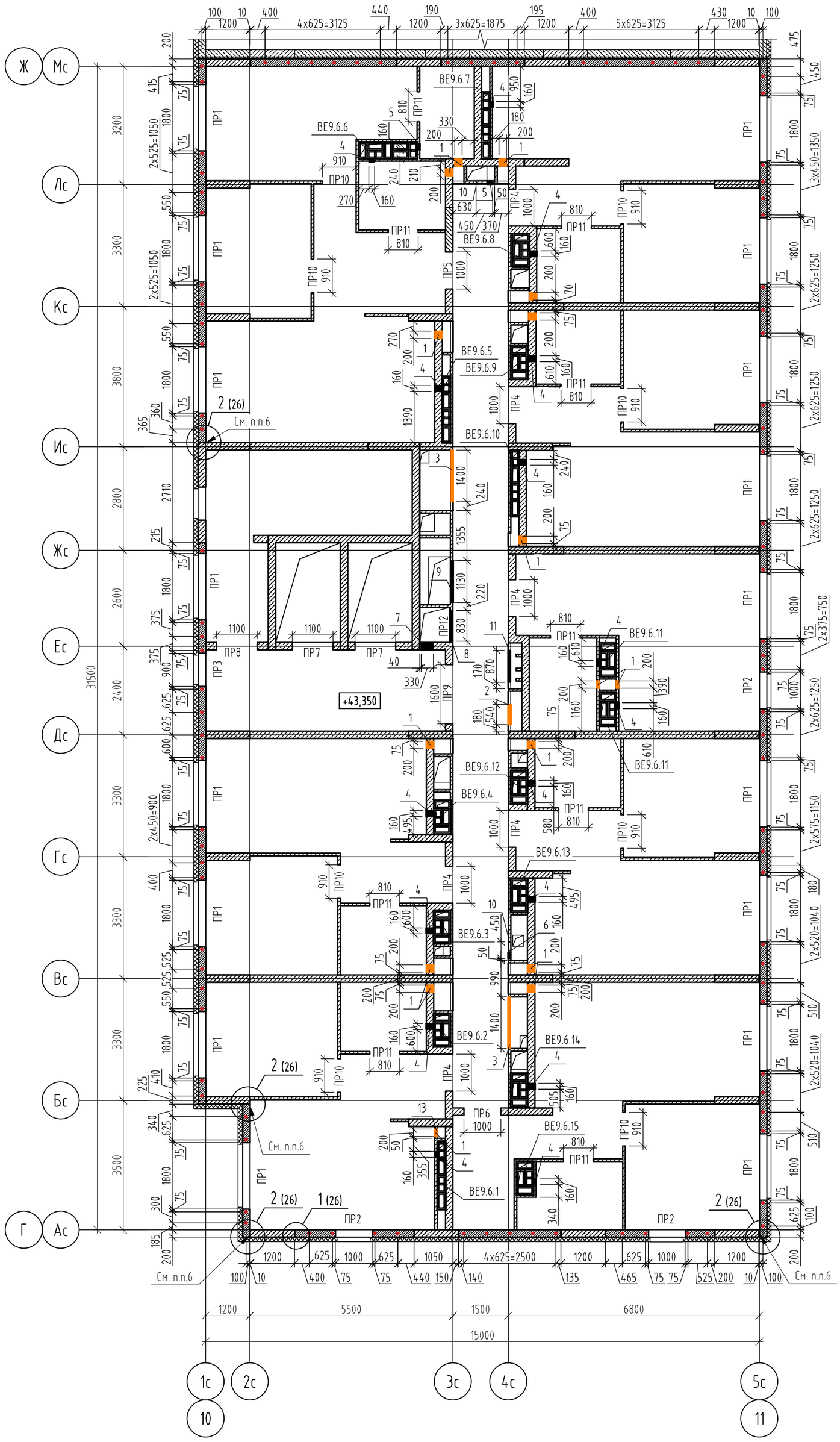

Ведомость проемов

Марка, поз.	Габариты ВхН, мм	Отметка низа отв.	Примечание
1	200х300	+43,350	ВК
2	540х1300	+43,700	ВК
3	1400х2000	+43,550	ВК
4	160х210	+45,665	ОВ
5	160х160	+46,715	ОВ
6	160х210	+46,715	ОВ
7	330х1430	+44,605	ОВ
8	830х430	+43,535	ОВ
9	1130х480	+45,555	ОВ
10×	500х500	+44,870	ОВ
11	870х1000	+44,150	ЭС

× - см. примечание 5

Условные обозначения

- Наружные стены - кладка из газобетонного блока 625х200х250/≤D500/≥B2,5/≥F75 ГОСТ 31360-2024, на клеевом растворе не менее М75, F50, высота 2820 мм;
- Внутренние стены - кладка из пустотелого силикатного блока СБПу200-≥М125/≥F50/≥D1200 500х200х250, толщиной 200мм ГОСТ 379-2025, на клеевом растворе не менее М75, F50, высота 2820 мм;
- Монолитные железобетонные конструкции (см. альбом 174-АР/25-1-9.6-КЖ2.1.В, ..., 174-АР/25-1-9.6-КЖ2.4.В);
- Перегородка из полнотелого силикатного блока СППо-≥М125/≤D1800, 500х70х250 ГОСТ 379-2025, толщиной 70мм на клеевом растворе не менее М75, F50, высота 2820 мм;
- Зашивка ГСП-А 75мм (Профиль ПС50, ПН50, ГСП-А 12,5мм-2 слоя)

[1] - Марка оконного проема;

(1) - Марка дверного (витражного) проема;

ПР1 - Марка перемычки;

12 - Марка отверстия;

- Анкер А2 из арматуры Ф12 АС500С, L=330мм

1. Монтажный проем в монолитной стене заложить силикатными блоками после монтажа воздуховода.
2. После пропуска инженерных коммуникаций все отверстия в стенах и перекрытиях заделать бетоном В7,5 на мелком заполнителе.
3. Ведомость перемычек и спецификацию см. листы 22, 23.
4. Данный лист смотреть совместно с альбомом 174-АР/25-1-9.6-АР1.
5. Лючки см. альбом 174-АР/25-1-9.6-АР1.
6. Крепление наружной стены из газобетонных блоков к монолитному ж/б пилону выполнить с помощью уголков из перфорированной ленты 150х120х2 (Дп2) в каждый ряд блоков на всю высоту этажа, см. лист 26.

Взам. инв. №

Подп. и дата

Инв. № подл.

Изм.	Кол.уч.	Лист	№ док.	Подпись	Дата
1	-	Зам.	629-26		09.26
Разраб.		Сыроватская			09.26
Пров.		Девятков			09.26
Н. контр.		Рябиков			09.26

174-АР/25-1-9.6-АС2

Многоквартирные жилые дома с объектами инфраструктуры, расположенные по адресу: г. Екатеринбург, ул. Комбинатская. Жилой дом ГП-9

Секция ГП-9.6

Стадия	Лист	Листов
Р	19	

Схема расположения отверстий, перемычек и анкеров А2 15 этажа

ДЕВИЖН

Формат А2

id: 7580960

Кладочный план 16 этажа

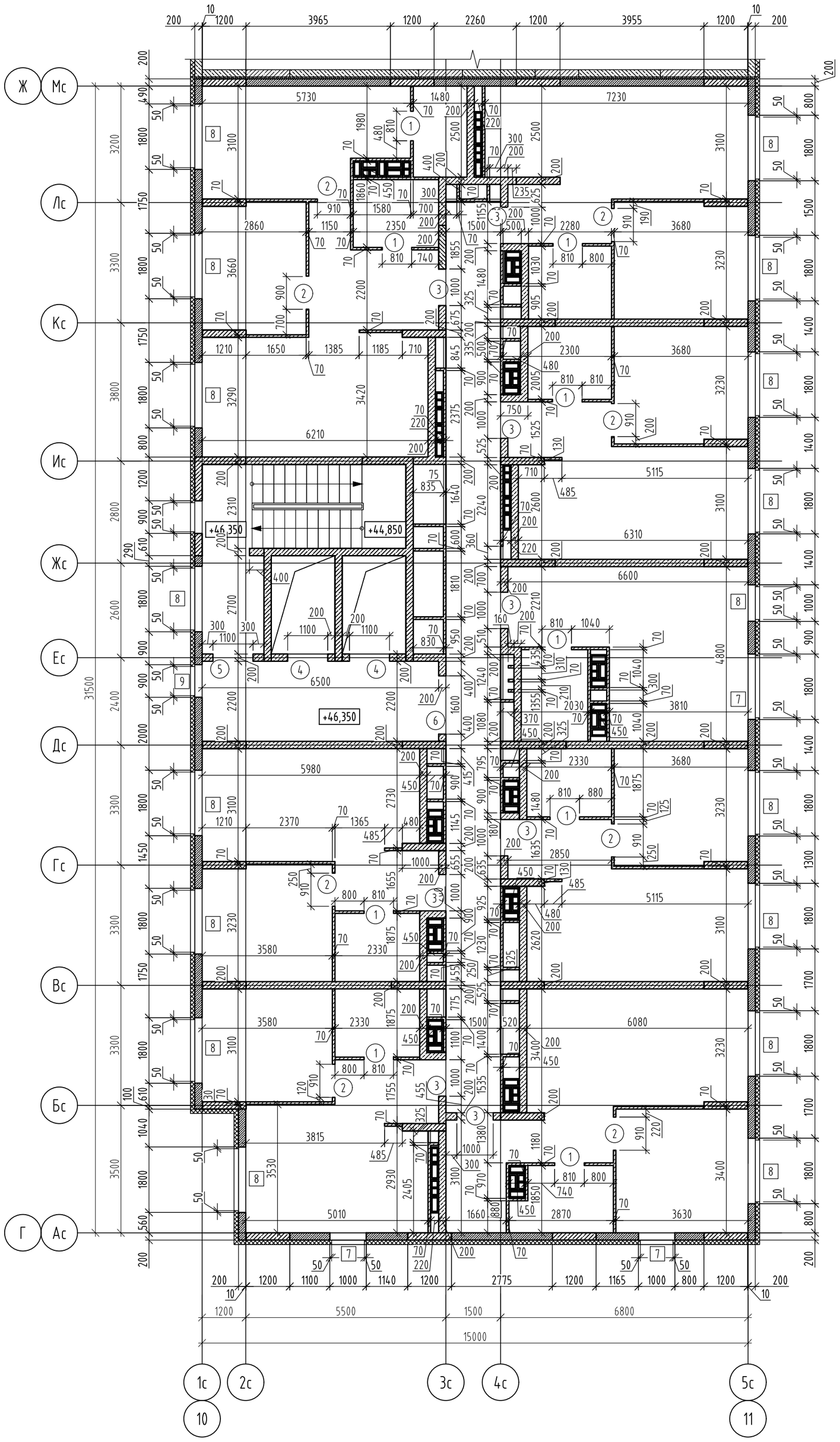

Условные обозначения

- Наружные стены - кладка из газобетонного блока 625x200x250/≤D500/≥B2,5/≥F75 ГОСТ 31360-2024, на клеевом растворе не менее М75, F50, высота 2820 мм;
- Внутренние стены - кладка из пустотелого силикатного блока СБПу200-≥М125/≥F50/≥D1200 500x200x250, толщиной 200мм ГОСТ 379-2025, на клеевом растворе не менее М75, F50, высота 2820 мм;
- Монолитные железобетонные конструкции (см. альбом 174-АР/25-1-9.6-КЖ2.1.В, ..., 174-АР/25-1-9.6-КЖ2.4.В);
- Перегородка из полнотелого силикатного блока СППо-≥М125/≤D1800, 500x70x250 ГОСТ 379-2025, толщиной 70мм на клеевом растворе не менее М75, F50, высота 2820 мм;
- Зашивка ГСП-А 75мм (Профиль ПС50, ПН50, ГСП-А 12,5мм-2 слоя)

[1] - Марка оконного проема;

(1) - Марка дверного (витражного) проема

Ведомость проемов

Марка, поз.	Габариты ВхН, мм	Отметка низа, 16 этаж	Примечание
1	810x2100	+46,350	
2	910x2100	+46,350	
3	1000x2100	+46,350	
4	1100x2100	+46,350	
5	1150x2100	+46,350	
6	1600x2100	+46,350	
7	1000x2080	+47,050	
8	1800x2080	+47,050	
9	900x2080	+47,050	

1. Привязку и размеры монолитных железобетонных стен, пилонов см. альбомы 174-АР/25-1-9.6-КЖ2.1.В, ..., 174-АР/25-1-9.6-КЖ2.4.В.
2. Указания по кладке и армированию перегородок и детали их крепления к несущим элементам, узлы см. листы 25-33.
3. Перегородки, ограждающие инженерные коммуникации, возвести после завершения работ по монтажу коммуникаций.
4. Данный лист смотреть совместно с альбомом 174-АР/25-1-9.6-АР1.
5. Высота дверных проемов в ведомости проемов дана от уровня чистого пола.

Взам. инв. №

Подп. и дата

Инв. № подл.

id: 7580960

						174-АР/25-1-9.6-АС2	
						Многоквартирные жилые дома с объектами инфраструктуры, расположенные по адресу: г. Екатеринбург, ул. Комбинатская. Жилой дом ГП-9	
1	-	Зам.	629-26		09.26		
Изм.	Кол.уч.	Лист	№ док.	Подпись	Дата		
Разраб.		Сыроватская			09.26	Секция ГП-9.6	Стадия: Р; Лист: 20; Листов:
Пров.		Девятков			09.26		
Н. контр.		Рябиков			09.26	Кладочный план 16 этажа	ДЕВИЖН

Формат А2

Схема расположения отверстий, перемычек и анкеров А2 16 этажа

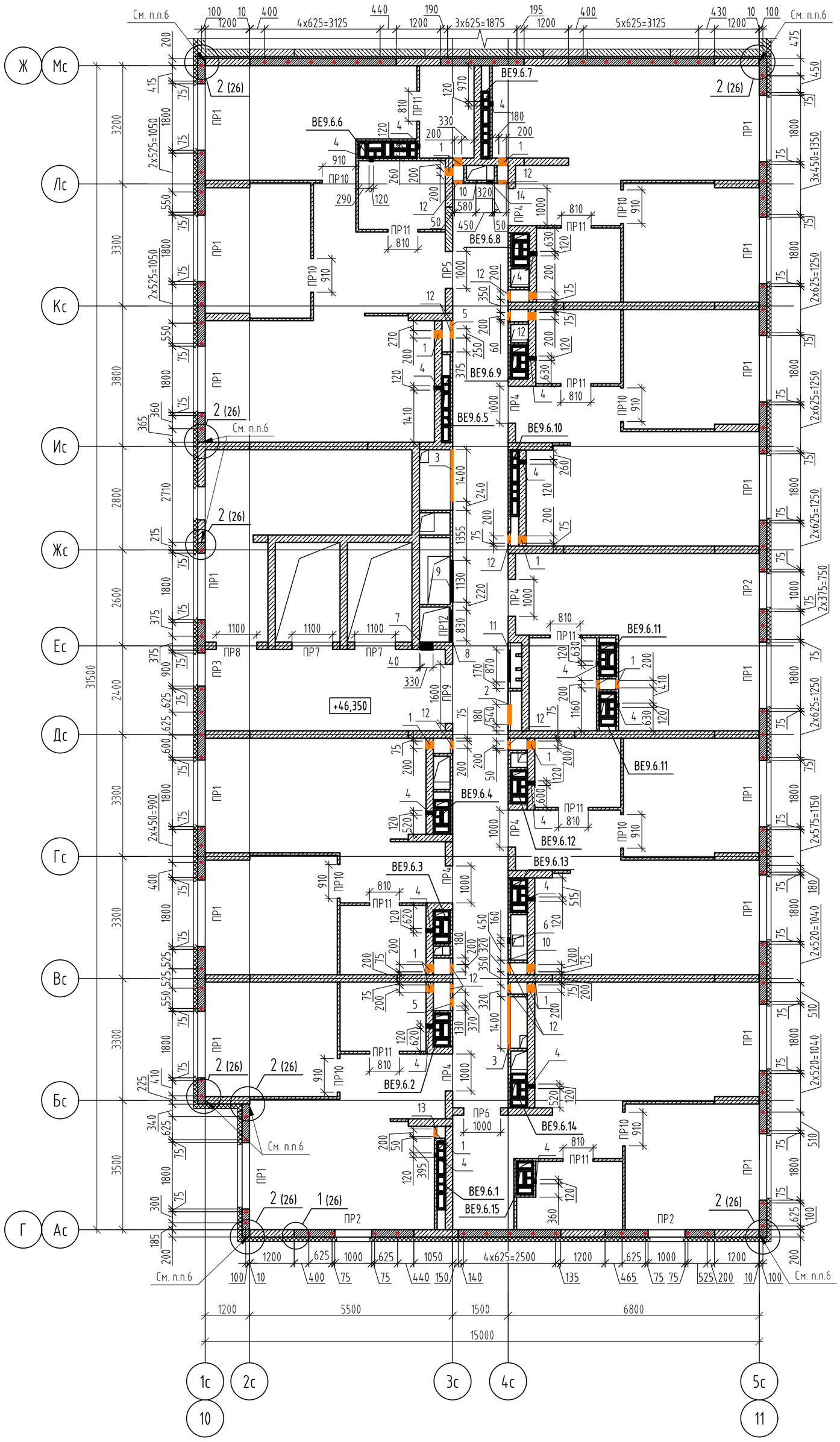

Ведомость проемов

Марка, поз.	Габариты ВхН, мм	Отметка низа отв.	Примечание
1	200х300	+46,350	ВК
2	540х1300	+46,700	ВК
3	1400х2000	+46,550	ВК
4	120х120	+49,000	ОВ
14	160х160	+48,995	ОВ
5	200х300	+48,950	ВК
6	160х210	+48,995	ОВ
7	330х1430	+47,885	ОВ
8	830х430	+46,535	ОВ
9	1130х480	+48,835	ОВ
10×	500х500	+48,150	ОВ
11	870х1000	+47,150	ЭС
12×	200х1100	+46,550	ВК
13×	200х300	+46,650	ВК

× – см. примечание 5

Условные обозначения

- Наружные стены – кладка из газобетонного блока 625х200х250/≤D500/≥B2,5/≥F75 ГОСТ 31360-2024, на клеевом растворе не менее М75, F50, высота 2820 мм;
- Внутренние стены – кладка из пустотелого силикатного блока СБПу200-≥М125/≥F50/≥D1200 500х200х250, толщиной 200мм ГОСТ 379-2025, на клеевом растворе не менее М75, F50, высота 2820 мм;
- Монолитные железобетонные конструкции (см. альбом 174-АР/25-1-9.6-КЖ2.1.В, ..., 174-АР/25-1-9.6-КЖ2.4.В);
- Перегородка из полнотелого силикатного блока СППо-≥М125/≤D1800, 500х70х250 ГОСТ 379-2025, толщиной 70мм на клеевом растворе не менее М75, F50, высота 2820 мм;
- Зашивка ГСП-А 75мм (Профиль ПС50, ПН50, ГСП-А 12,5мм-2 слоя)

[1] – Марка оконного проема;

(1) – Марка дверного (витражного) проема;

ПР1 – Марка перемычки;

12 – Марка отверстия;

● – Анкер А2 из арматуры Ф12 АС500С, L=330мм

1. Монтажный проем в монолитной стене заложить силикатными блоками после монтажа воздуховода.
2. После пропуска инженерных коммуникаций все отверстия в стенах и перекрытиях заделать бетоном В7,5 на мелком заполнителе.
3. Ведомость перемычек и спецификацию см. листы 22, 23.
4. Данный лист смотреть совместно с альбомом 174-АР/25-1-9.6-АР1.
5. Лючки см. альбом 174-АР/25-1-9.6-АР1.
6. Крепление наружной стены из газобетонных блоков к монолитному ж/б пилону выполнить с помощью уголков из перфорированной ленты 150х120х2 (Дп2) в каждый ряд блоков на всю высоту этажа, см. лист 26.

Взам. инв. №

Подп. и дата

Инв. № подл.

id: 7580960

Изм.	Кол.уч.	Лист	№ док.	Подпись	Дата
1	–	Зам.	629-26		09.26
Разраб.		Сыроватская			09.26
Пров.		Девятков			09.26
Н. контр.		Рябиков			09.26

174-АР/25-1-9.6-АС2

Многоквартирные жилые дома с объектами инфраструктуры, расположенные по адресу: г. Екатеринбург, ул. Комбинатская. Жилой дом ГП-9

Секция ГП-9.6

Стадия	Лист	Листов
Р	21	

Схема расположения отверстий, перемычек и анкеров А2 16 этажа

ДЕВИЖН

Формат А2

Ведомость перемычек (начало)

Марка	Количество на этаж											Схема сечения
	1	2	3	4-7	8, 9	10	11, 12	13	14	15	16	
ПР1 ($L_{проема}$=1800мм)	0	17	17	17	17	17	17	17	17	17	17	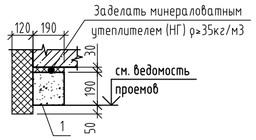
ПР2 ($L_{проема}$=1000мм)	0	3	3	3	3	3	3	3	3	3	3	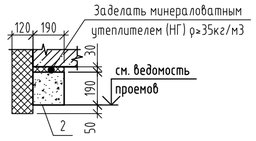
ПР3 ($L_{проема}$=900мм)	0	1	1	1	1	1	1	1	1	1	1	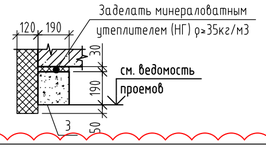
ПР4 ($L_{проема}$=1000мм)	0	6	6	6	6	6	6	6	6	6	6	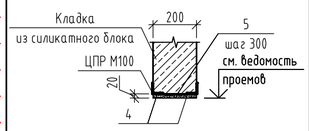
ПР5 ($L_{проема}$=1000мм)	0	1	1	1	1	1	1	1	1	1	1	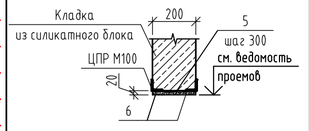
ПР6 ($L_{проема}$=1000мм)	0	1	1	1	1	1	1	1	1	1	1	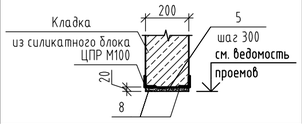
ПР7 ($L_{проема}$=1100мм)	0	2	2	2	2	2	2	2	2	2	2	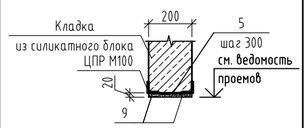
ПР8 ($L_{проема}$=1100мм)	0	1	1	1	1	1	1	1	1	1	1	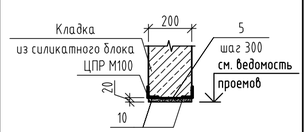
ПР9 ($L_{проема}$=1600мм)	0	1	1	1	1	1	1	1	1	1	1	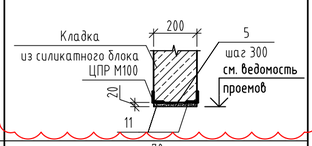
ПР10 ($L_{проема}$=910мм)	0	8	8	8	8	8	8	8	8	8	8	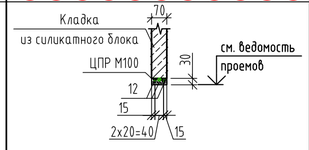

1.1

Ведомость перемычек (окончание)

Марка	Количество на этаж											Схема сечения
	1	2	3	4-7	8, 9	10	11, 12	13	14	15	16	
ПР11 ($L_{проема}$=810мм)	0	9	9	9	9	9	9	9	9	9	9	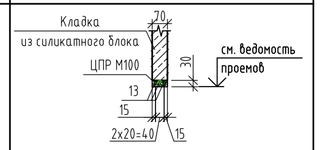
ПР12 ($L_{проема}$=830мм)	0	1	1	1	1	1	1	1	1	1	1	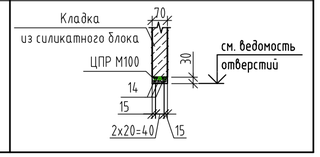

Узел опирания рядовой перемычки из арматурных стержней (при глубине опирания перемычки менее 250мм)

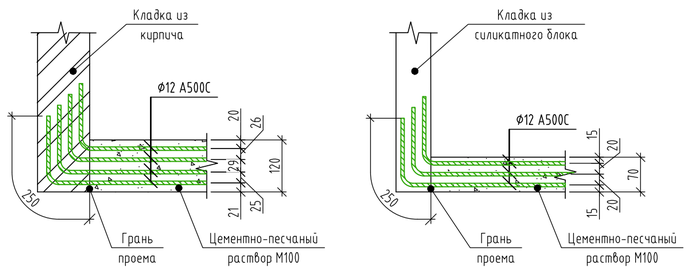

Узел опирания рядовой перемычки из арматурных стержней (при глубине опирания перемычки менее 250мм)

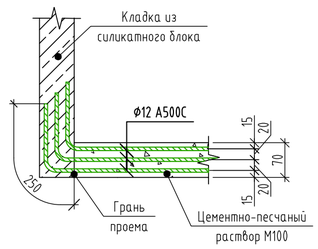

1	1	Зам.	629-26		09.26	174-АР/25-1-9.6-АС2
Изм.	Кол.уч.	Лист	№ док.	Подпись	Дата	Многоквартирные жилые дома с объектами инфраструктуры, расположенные по адресу: г. Екатеринбург, ул. Комбинатская. Жилой дом ГП-9
Разраб.		Сыроватская			09.26	Секция ГП-9.6
Пров.		Девятков			09.26	
Н. контр.		Рябиков			09.26	Ведомость перемычек

Стадия	Лист	Листов
Р	22	

ДЕВИЖН

Формат А2

Взам. инв. №

Подп. и дата

Инв. № подл.

id: 7580960

Узел крепления перемычек ПР5, ПР6, ПР7 к монолитному ж/б пилону

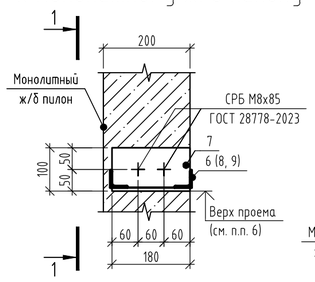

Деталь опирания перемычек ПР5 1-1

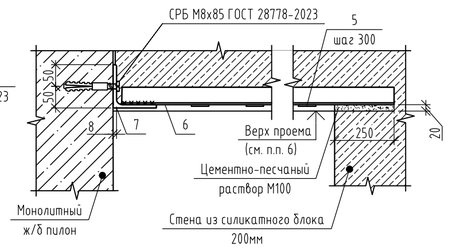

Узел устройства опорного уголка перемычки для перегородки 80мм

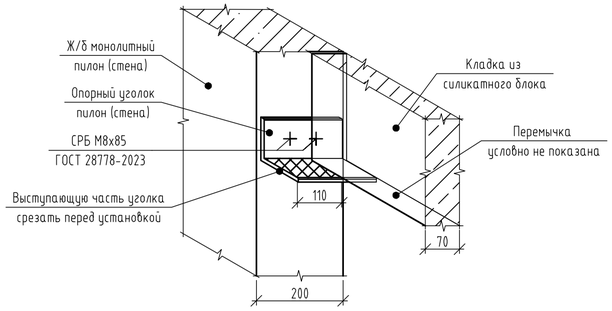

Узел устройства отверстия в кладке под инженерные коммуникации

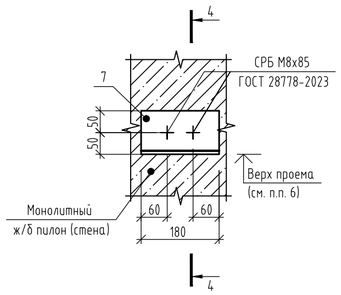

4-4

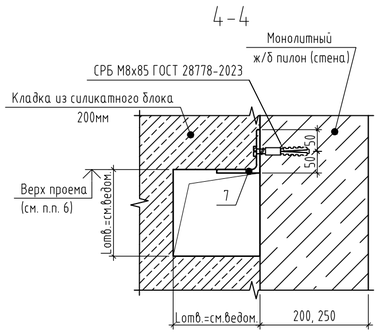

Спецификация элементов перемычек

Поз.	Обозначение	Наименование	Кол-во на этаж											Всего ед.шт	Масса ед.кг	Примечания
			1	2	3	4-7	8, 9	10	11, 12	13	14	15	16			
		Перемычки металлические														
4		Уголок 50х5 ГОСТ 8509-93 / С245-4 ГОСТ 27772-2021 L= 1500	0	12	12	12	12	12	12	12	12	12	12	180	5.66	1017,90
6		Уголок 50х5 ГОСТ 8509-93 / С245-4 ГОСТ 27772-2021 L= 1250	0	2	2	2	2	2	2	2	2	2	2	30	4.71	141,38
8		Уголок 50х5 ГОСТ 8509-93 / С245-4 ГОСТ 27772-2021 L= 1450	0	2	2	2	2	2	2	2	2	2	2	30	5.47	164,00
9		Уголок 50х5 ГОСТ 8509-93 / С245-4 ГОСТ 27772-2021 L= 1550	0	4	4	4	4	4	4	4	4	4	4	60	1.38	82,58
10		Уголок 50х5 ГОСТ 8509-93 / С245-4 ГОСТ 27772-2021 L= 1600	0	2	2	2	2	2	2	2	2	2	2	30	1.42	42,62
11		Уголок 50х5 ГОСТ 8509-93 / С245-4 ГОСТ 27772-2021 L= 2100	0	2	2	2	2	2	2	2	2	2	2	##	1.86	#####
12		ф12 А500С, ГОСТ 34028-2016, L= 1400	0	24	24	24	24	24	24	24	24	24	24	360	1.24	447,55
13		ф12 А500С, ГОСТ 34028-2016, L= 1300	0	27	27	27	27	27	27	27	27	27	27	405	1.15	467,53
14		ф12 А500С, ГОСТ 34028-2016, L= 1080	0	3	3	3	3	3	3	3	3	3	3	##	4.07	######
		Детали														
5		Лист 4х40х180 ГОСТ 103-2006 / С245-4 ГОСТ 27772-2021	0	48	48	48	48	48	48	48	48	48	48	720	0,2	144,00
7		Уголок 100х8 ГОСТ 8509-93 / С245-4 ГОСТ 27772-2021 L= 180	0	6	6	6	6	6	6	6	6	6	6	90	2,21	198,90
		СРБ М8х85 ГОСТ 28778-2023	0	12	12	12	12	12	12	12	12	12	12	180	0,06	10,80
		Перемычки полистиролбетонные														
1		ПБП-19.19.21-1	0	17	17	17	17	17	17	17	17	17	17	255	54.00	13770,00
2		ПБП-19.19.13-1	0	3	3	3	3	3	3	3	3	3	3	45	41.00	1845,00
3		ПБП-19.19.12-1	0	1	1	1	1	1	1	1	1	1	1	15	43.00	645,00

1. Данный лист смотреть совместно с листами 3, ..., 22.
2. Рядовые перемычки защитить слоем цементно-песчаного раствора М100. Толщина защитного слоя - не менее 30 мм.
3. Сталь конструкций С245-4 по ГОСТ 27772-2021. Арматурные соединения стержней к уголкам осуществлять по ГОСТ 14098-2014 (тип соединения Н1-Рш).
4. Для защиты от коррозии все металлические элементы огрунтовать грунтом ГФ-021 по ГОСТ 25129-2020.
5. Над отверстиями в кладке шириной от 600мм до 800мм выполнить рядовые перемычки: в наружных стенах толщиной 200мм - из 4х стержней ф12А500С. Глубина опирания не менее 250мм в каждую сторону от отверстия.
6. Глубина опирания перемычек из арматурных стержней 250мм. При несоблюдении данного требования монтаж вести по узлу разработанному на данном листе.

id: 7580960

Изм.	Кол.уч.	Лист	№ док.	Подпись	Дата
Разраб.		Сыроватская			09.26
Пров.		Девятков			09.26
Н. контр.		Рябиков			09.26

174-АР/25-1-9.6-АС2

Многоквартирные жилые дома с объектами инфраструктуры, расположенные по адресу: г. Екатеринбург, ул. Комбинатская. Жилой дом ГП-9

Секция ГП-9.6

Стадия	Лист	Листов
Р	23	

Спецификация перемычек

ДЕВИЖН

Формат А2

Взам. инв. №

Подп. и дата

Инв. № подл.

Разрез 1-1

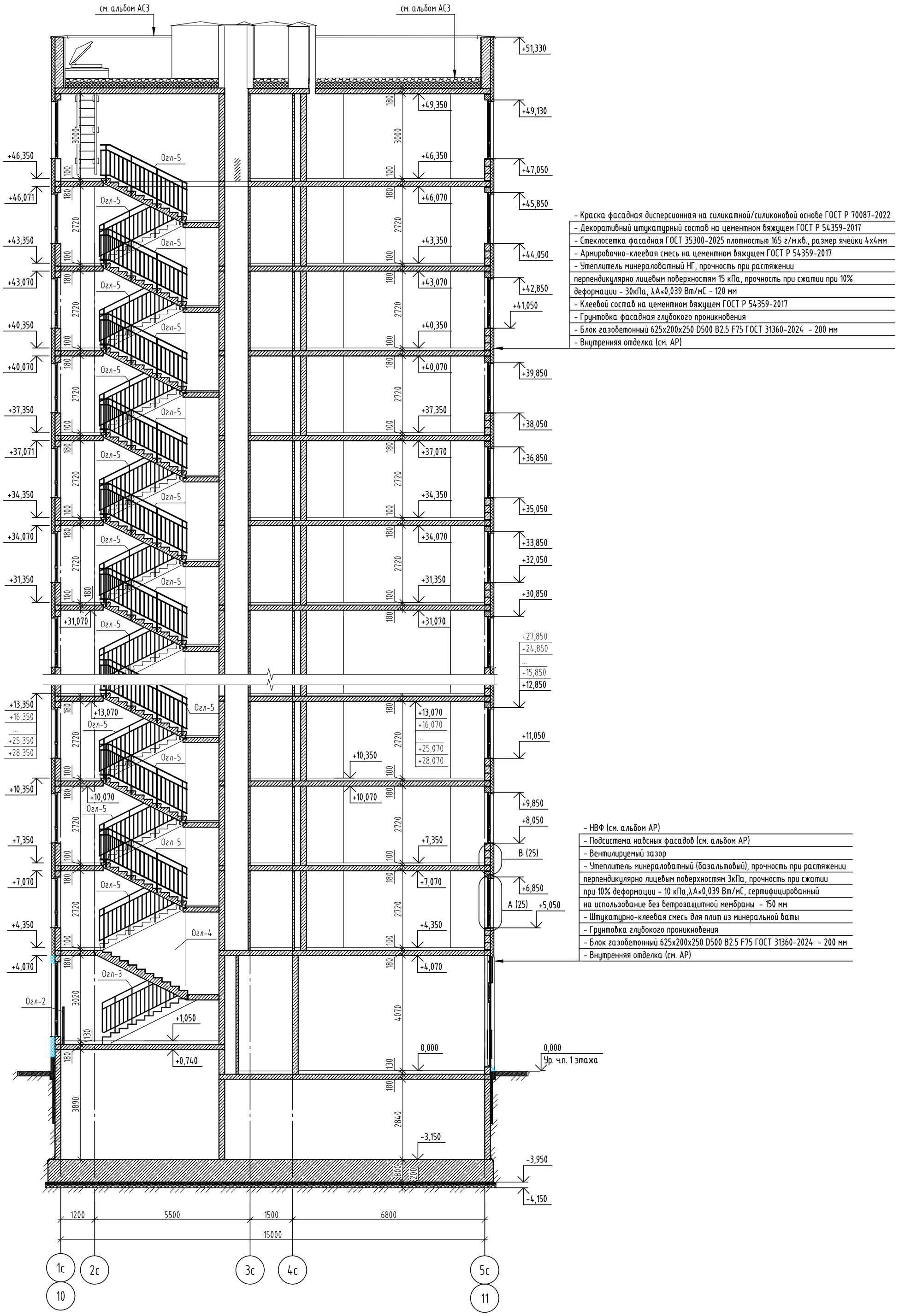

1. Данный лист смотреть совместно с листами 3, ..., 21.

Взам. инв. №	
Подп. и дата	
Инв. № подл.	

id: 7580960

Изм.	Кол.уч.	Лист	№ док.	Подпись	Дата
Разраб.		Сыроватская			09.26
Пров.		Девятков			09.26
Н. контр.		Рябиков			09.26

174-АР/25-1-9.6-АС2

Многоквартирные жилые дома с объектами инфраструктуры, расположенные по адресу: г. Екатеринбург, ул. Комбинатская. Жилой дом ГП-9

Секция ГП-9.6

Стадия	Лист	Листов
Р	24	

Разрез 1-1

ДЕВИЖН

Формат А2

Вертикальный разрез по оконному проему наружной стены с отделкой по технологии СФТК

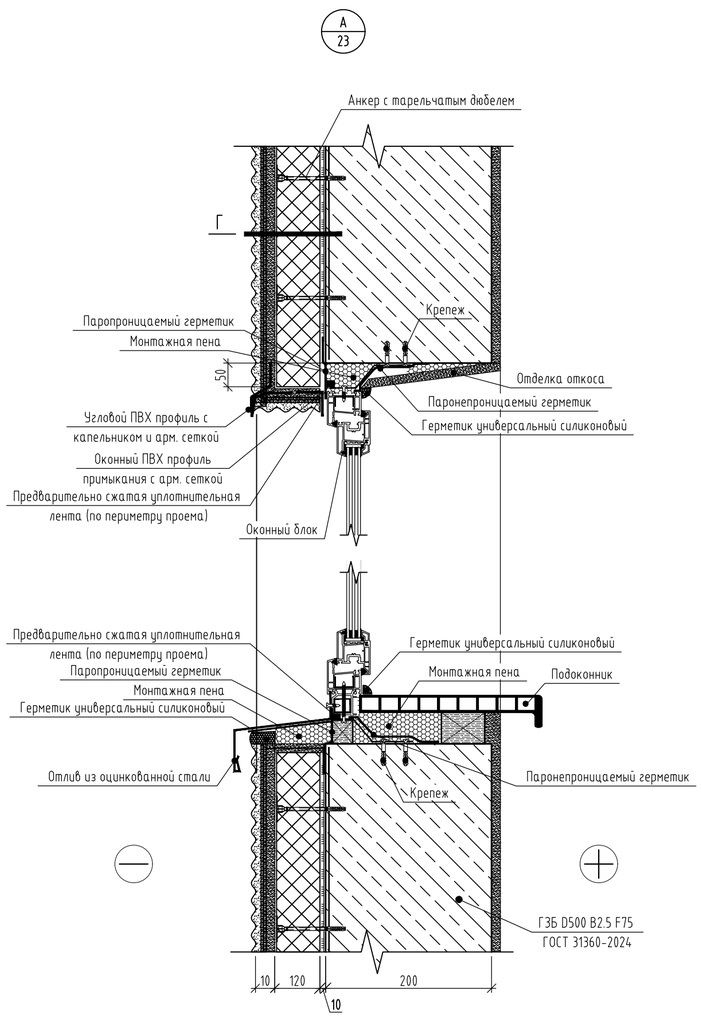

Вертикальный разрез по оконному проему наружной стены с отделкой по технологии систем навесных вентилируемых фасадов

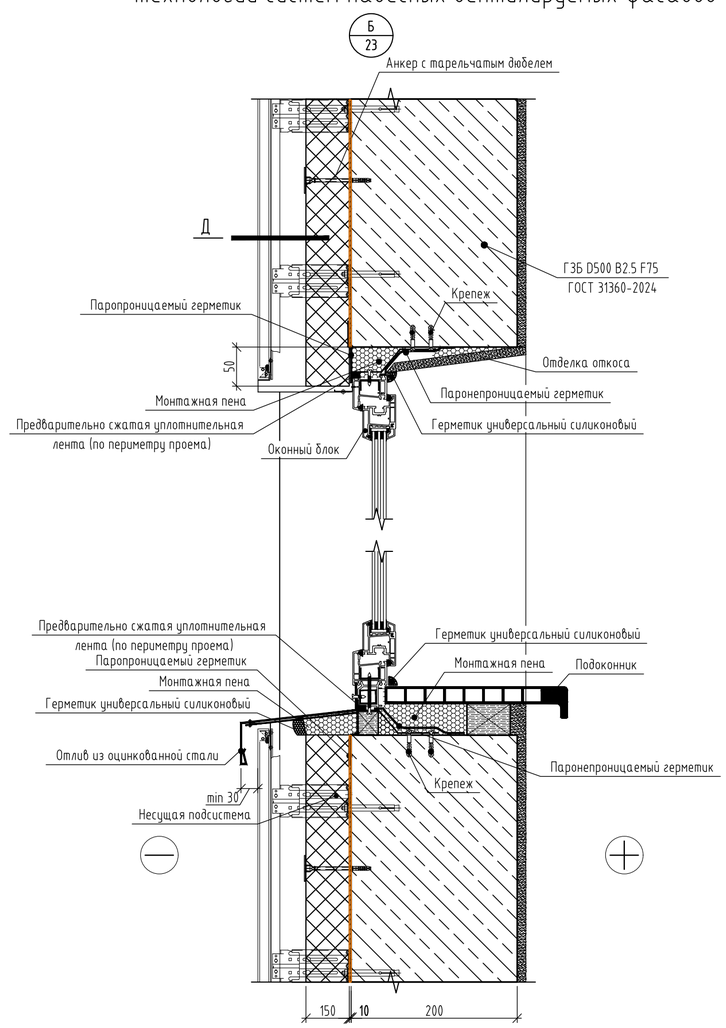

Вертикальный разрез.

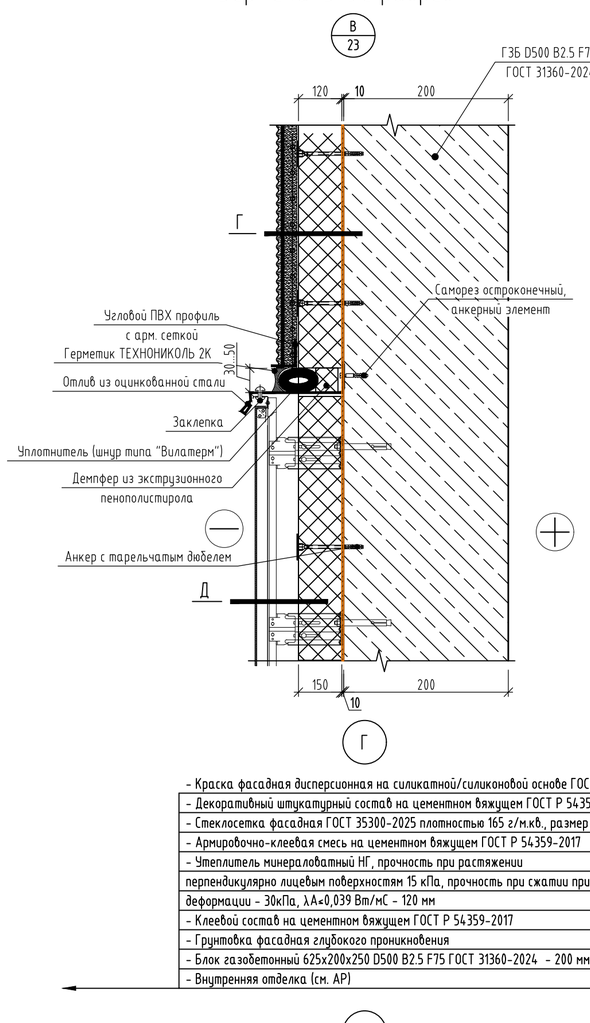

- Краска фасадная дисперсионная на силикатной/силиконовой основе ГОСТ Р 70087-2022
- Декоративный штукатурный состав на цементном вяжущем ГОСТ Р 54359-2017
- Стеклосетка фасадная ГОСТ 35300-2025 плотностью 165 г/м.кв., размер ячейки 4х4мм
- Армировочно-клеевая смесь на цементном вяжущем ГОСТ Р 54359-2017
- Утеплитель минераловатный НГ, прочность при растяжении перпендикулярно лицевым поверхностям 15 кПа, прочность при сжатии при 10% деформации - 30кПа, λА<0,039 Вт/мС - 120 мм
- Клеевой состав на цементном вяжущем ГОСТ Р 54359-2017
- Грунтовка фасадная глубокого проникновения
- Блок газобетонный 625х200х250 D500 B2.5 F75 ГОСТ 31360-2024 - 200 мм
- Внутренняя отделка (см. АР)

Д

- НВФ (см. альбом АР)
- Подсистема навсных фасадов (см. альбом АР)
- Вентилируемый зазор
- Утеплитель минераловатный (базальтовый), прочность при растяжении перпендикулярно лицевым поверхностям 3кПа, прочность при сжатии при 10% деформации - 10 кПа,λА<0,039 Вт/мС, сертифицированный на использование без ветрозащитной мембраны - 150 мм
- Штукатурно-клеевая смесь для плит из минеральной ваты
- Грунтовка глубокого проникновения
- Блок газобетонный 625х200х250 D500 B2.5 F75 ГОСТ 31360-2024 - 200 мм
- Внутренняя отделка (см. АР)

Горизонтальный разрез по оконному проему наружной стены с отделкой по технологии СФТК

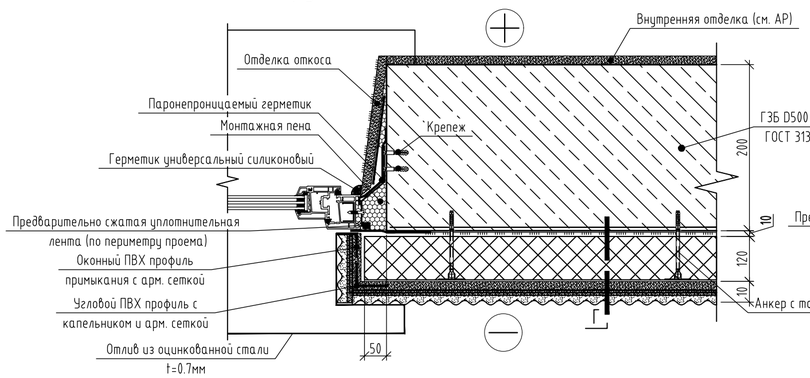

Горизонтальный разрез по оконному проему наружной стены с отделкой по технологии систем навесных вентилируемых фасадов

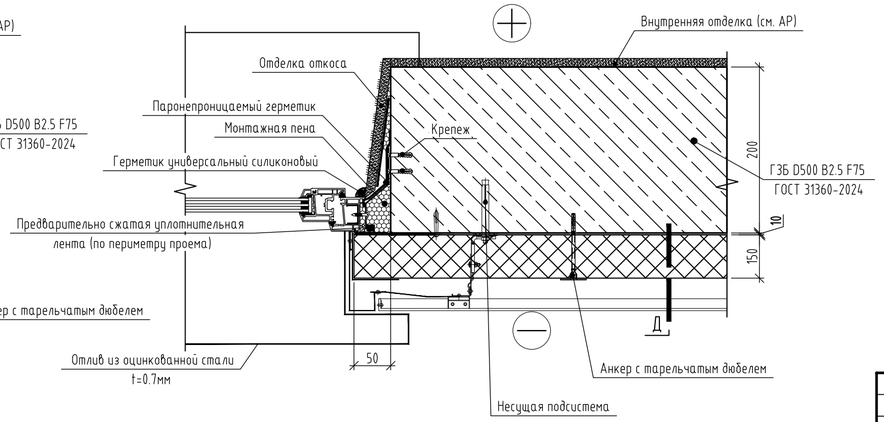

1. Узлы, разработанные на данном листе, замаркированы на листе 24.
2. Схемы утепления и отделки фасадов смотреть на листах 40,..., 43.

						174-АР/25-1-9.6-АС2	
						Многоквартирные жилые дома с объектами инфраструктуры, расположенные по адресу: г. Екатеринбург, ул. Комбинатская. Жилой дом ГП-9	
Изм.	Кол.уч.	Лист	№ док.	Подпись	Дата		
Разраб.		Сыроватская			09.26	Секция ГП-9.6	Стадия: Р; Лист: 25; Листов:
Пров.		Девятков			09.26		
Н. контр.		Рябиков			09.26	Фасадные узлы	ДЕВИЖН

Взам. инв. №
Подп. и дата
Инв. № подл.

id: 7580960

Формат А2

Узел примыкания наружной стены из газобетонных блоков к монолитным вертикальным конструкциям

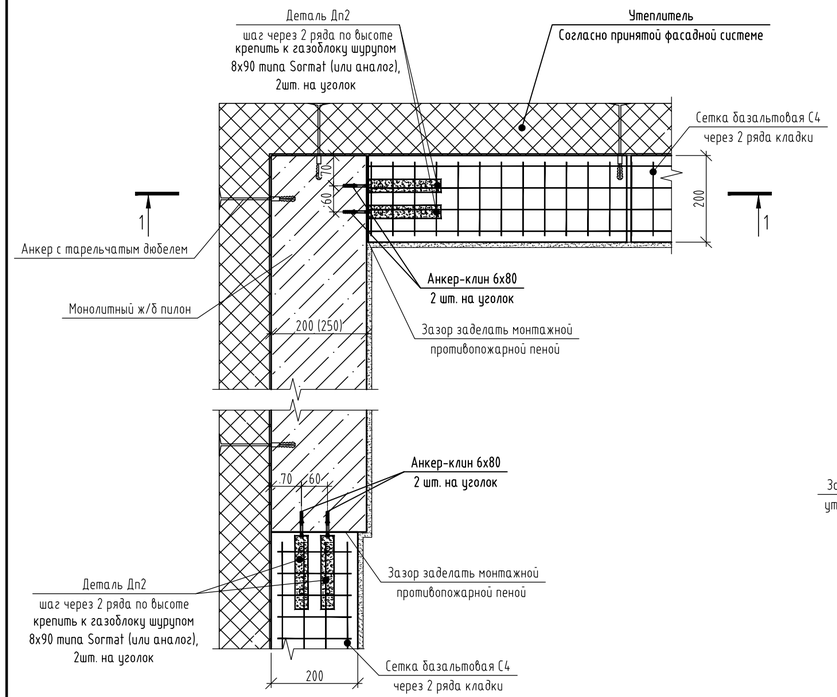

1-1

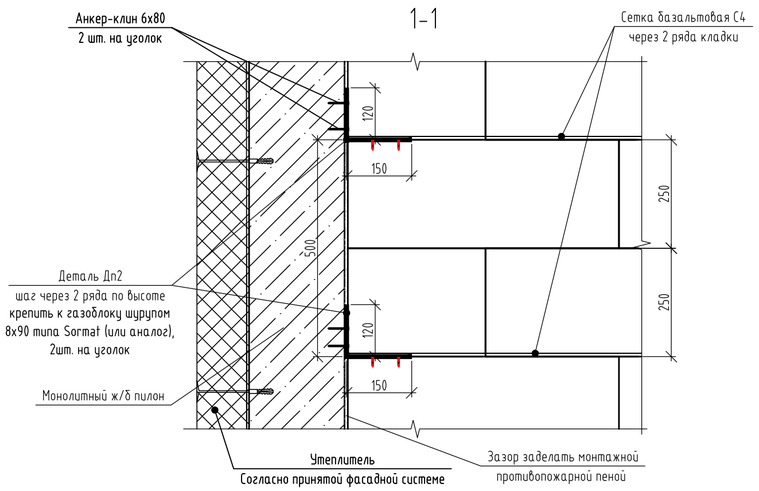

Крепление наружной стены из газобетонного блока к плите перекрытия

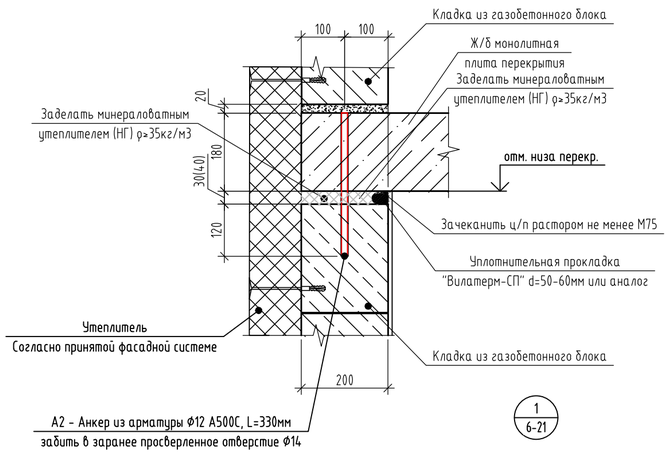

1
6-21

Крепление наружной стены 200 мм к ж/б стене (пилону)

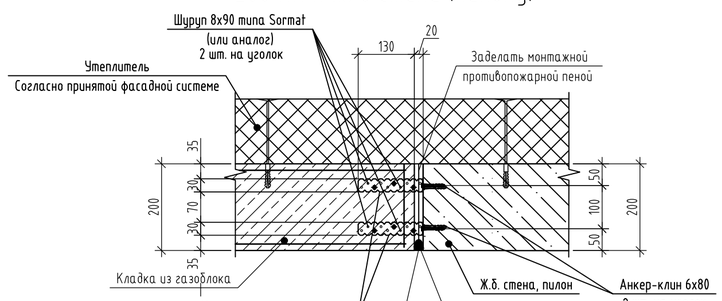

2
6-21

Узел углового соединения наружных стен из газобетонных блоков

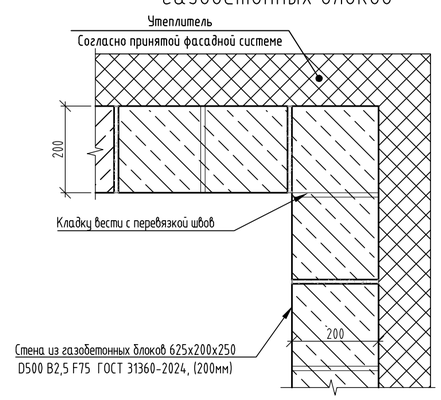

Угловое крепление наружной стены 200 мм к ж/б стене (пилону)

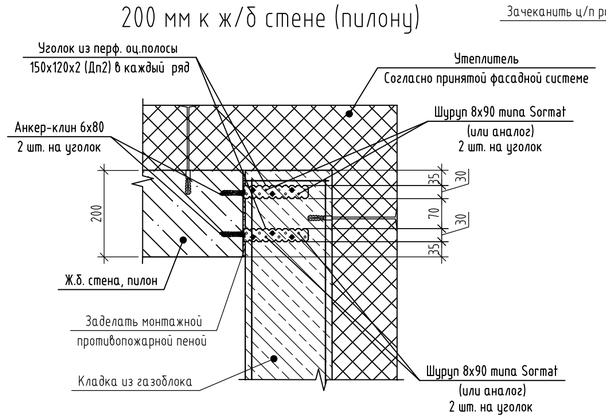

Спецификация элементов армирования и крепления наружных стен

Поз.	Обозначение	Наименование	Кол-во на этаж											Всего	Масса ед., кг	Приме-чание
			1	2	3	4-7	8, 9	10	11, 12	13	14	15	16			
Дп2	см. данный лист	Деталь Дп2	0	360	360	360	360	360	360	360	360	360	500	5540	0,13	
А2	см. данный лист	Анкер А2	0	97	97	97	97	97	97	97	97	97	97	1455	0,29	
С4	СТО 36554501-043-2015	Сетка базальтовая 50/50-25х25, b=205мм L= м.п.	0	378	276	276	276	276	276	276	276	276	322	4288	0,04	

Спецификация деталей Дп2, А2 (на 1 шт.)

Марка изде-лия	Поз. дет.	Наименование	Кол.	Масса ед., кг	Масса изделия, кг
Дп2		Уголок из перфорированной оцинкованной полосы L150х120х2 (L=270мм, b=30мм)	1	0,06	
А2		Ф12 А500С ГОСТ 34028-2016 L= 330	1	0,29	

× метизы см. соответствующие узлы крепления

1. Общие указания по возведению конструкций см. на листе 1.
2. Все архитектурные решения (детали) показаны условно и учтены в разделе АР.
3. Наружная отделка стен показана условно. Наружную отделку см. раздел АР.
4. Наружные стены выше отм. 0.000 выполнять из газобетонных блоков 625х200х250/<D500/>B2,5/>F75 ГОСТ 31360-2024 на клеевом составе. Толщина 200мм.
5. Армирование кладки из газобетонных блоков выполнить базальтовой сеткой 50/50-25х25 СТО 36554501-043-2015 через два ряда по высоте (начиная с первого ряда), а также по нижней грани оконных проемов с заведением за грань проема на величину, равную ½ пролета, но не менее ⅓ ширины оконного проема мм, в растворных швах под перемычками. Первый ряд блоков выкладывать на цементно-песчаный раствор марки М100.
6. Выполнять покрытие наружных стен в районе санузлов гидрофобизирующим составом для придания водоотталкивающих свойств.
7. Состав слоев системы мокрых штукатурных фасадов может отличаться от представленного на данном листе. Выполнять в соответствие с инструкцией выбранного производителя .
8. Узлы установки оконных блоков см. лист 25.
9. На 1 этаже в зоне дверных проемов выполнить два ряда кирпичной кладки из полнотелого керамического кирпича КР-р-по 250х120х65/1 НФ/100/2,0/25/, на растворе М75.
10. Кладку газобетонных блоков выполнять вразбежку на клеевом составе с толщиной шва 1...2мм.
11. Стены из газобетонных блоков крепить к вертикальным несущим конструкциям с помощью уголков из перфорированной оцинкованной полосы 150х120х2 (деталь Дп2) в уровне сеток.
12. К перекрытию кладку наружных стен из газобетонных блоков крепить с помощью детали А2 - анкера из арматуры Ф12 А500С, L=330мм (см. узел крепления наружной стены из газобетонного блока к плите перекрытия).
13. Компенсационные зазоры между несущим каркасом (вертикальными конструкциями и перекрытием) и стенами 200мм заделать минераловатным утеплителем (НГ) ρ>35кг/м^3.
14. При устройстве отделочного слоя в углах , пересечениях блоков следует предусматривать армирующую ленту.
15. Для защиты от коррозии все металлические элементы огрунтовать и покрыть эмалью, общую толщину покрытия обеспечить не менее 80 мкм: грунт ГФ-021 по ГОСТ 25129-2020, эмаль ПФ-115 по ГОСТ 6465-2023.
16. Крепление подсистемы НВФ к блокам наружных стен не допустимо. Рекомендуется использовать НВФ на подсистеме HILTI (или аналог) с креплением к монолитным несущим конструкциям.
17. Допускается применение по газобетону дюбеля пропиленового 8х52 с шурупом 5х60 согласно протоколу испытаний №ИЛ/26-85, предоставленного ООО НПФ "СТРОЙТЕХКОНТРОЛЬ". Расчетное сопротивление анкерных креплений при воздействии на сдвиг должно составлять не менее 2,14кН.
18. Допускается применение анкер-клина 6х60 для крепления перфорированной полосы толщиной 2 мм к монолитным ж.б. вертикальным конструкциям согласно протоколу испытаний №ИЛ/26-82, предоставленного ООО НПФ "СТРОЙТЕХКОНТРОЛЬ". Расчетное усилие, выдерживающее данный анкер-клин на вырыв, должно составлять не менее 1,9 кН.
19. Крепление анкером из арматуры ф12 А500С к газобетонному блоку/перемычке должно выдерживать усилие на срез (сдвиг) равное 2,31 кН., что необходимо подтвердить натурными испытаниями.
20. Обеспечить свободное вертикальное перемещение анкера из арматуры ф12 А500С в плите перекрытия.
21. Стык между вертикальными монолитными конструкциями и стенами из газобетонных блоков заполнить монтажной пеной (НГ) с заделкой цементно- песчаным раствором не менее М75, F50.

id: 7580960

Изм.	Кол.уч.	Лист	№ док.	Подпись	Дата	174-АР/25-1-9.6-АС2		
						Многоквартирные жилые дома с объектами инфраструктуры, расположенные по адресу: г. Екатеринбург, ул. Комбинатская. Жилой дом ГП-9		
Разраб.		Сыроватская			09.26	Секция ГП-9.6	Стадия	Лист	Листов
Пров.		Девяткова			09.26		Р	26	
Н. контр.		Рябиков			09.26	Узлы примыкания наружных стен	ДЕВИЖН		

Взам. инв. №
Подп. и дата
Инв. № подл.

Формат А2

Разрез наружной стены типового этажа (2...15 эт.) по простенку

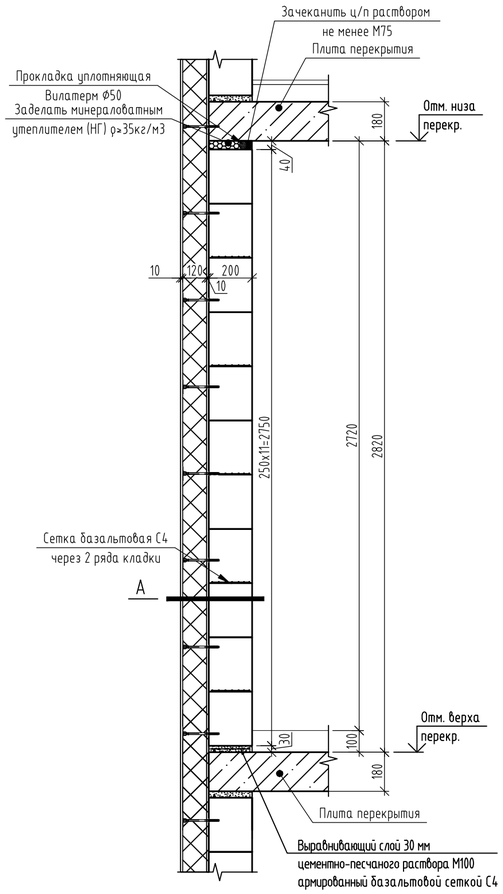

Разрез наружной стены типового этажа (2...15 эт.) по оконному проему Н=1800 мм

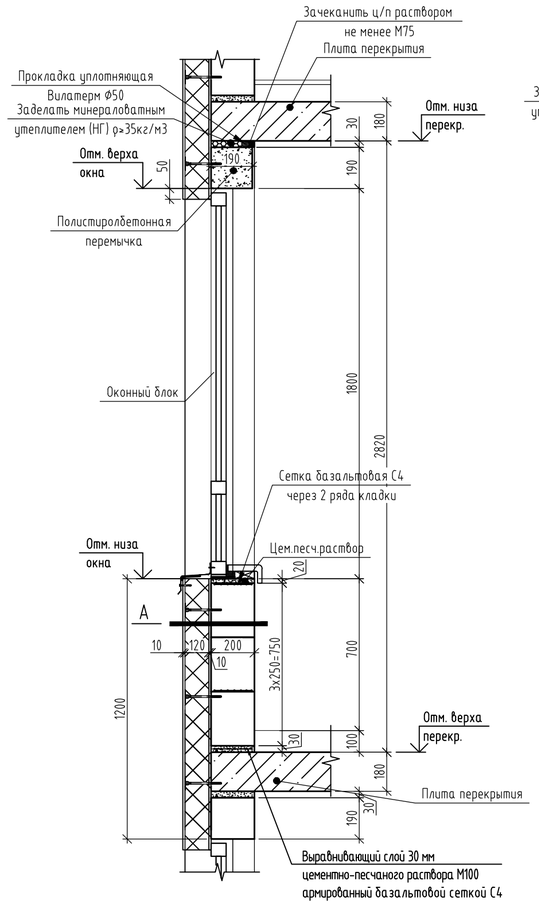

Разрез наружной стены 16 этажа по простенку

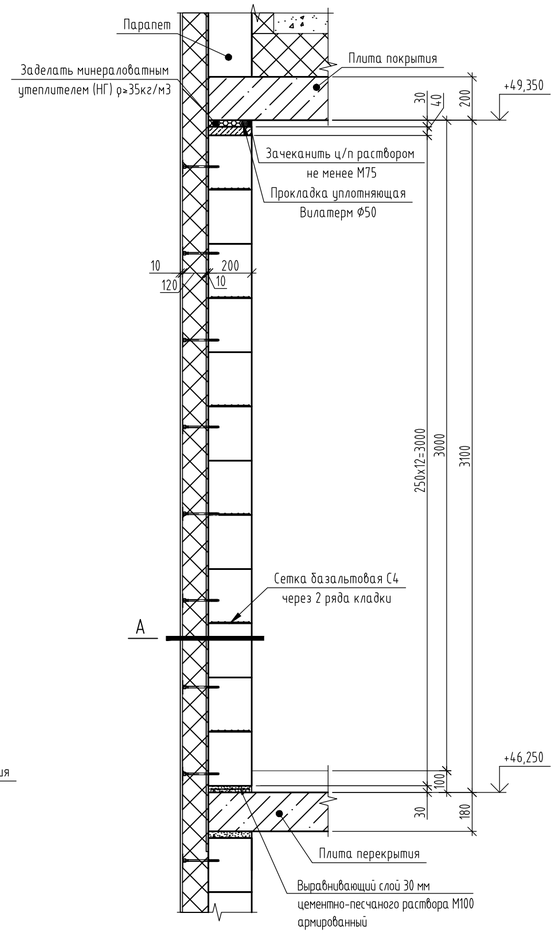

Разрез наружной стены 16 этажа по оконному проему Н=2080 мм

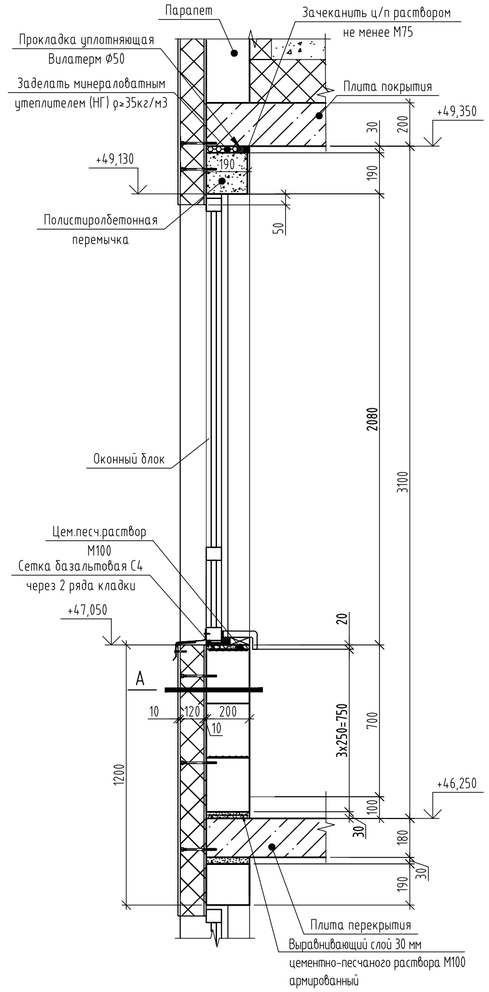

А

- Краска фасадная дисперсионная на силикатной/силиконовой основе ГОСТ Р 70087-2022
- Декоративный штукатурный состав на цементном вяжущем ГОСТ Р 54359-2017
- Стеклосетка фасадная ГОСТ 35300-2025 плотностью 165 г/м.кв., размер ячейки 4х4мм
- Армировочно-клеевая смесь на цементном вяжущем ГОСТ Р 54359-2017
- Утеплитель минераловатный НГ, прочность при растяжении перпендикулярно лицевым поверхностям 15 кПа, прочность при сжатии при 10% деформации - 30кПа, λА=0,039 Вт/мС - 120 мм
- Клеевой состав на цементном вяжущем ГОСТ Р 54359-2017
- Грунтовка фасадная глубокого проникновения
- Блок газобетонный 625х200х250 D500 B2.5 F75 ГОСТ 31360-2024 - 200 мм
- Внутренняя отделка (см. АР)

Данный лист читать совместно с листами 3, ..., 21.

Взам. инв. №	Подп. и дата	Инв. № подл.

Изм.	Кол.уч.	Лист	№ док.	Подпись	Дата	174-АР/25-1-9.6-АС2			
						Многоквартирные жилые дома с объектами инфраструктуры, расположенные по адресу: г. Екатеринбург, ул. Комбинатская. Жилой дом ГП-9			
Разраб.		Сыроватская			09.26	Секция ГП-9.6	Стадия	Лист	Листов
Пров.		Девяткоов			09.26		Р	28	
Н. контр.		Рябиков			09.26	Разрезы наружных стен типовых и 16 этажей	ДЕВИЖН		

id: 7580960

Формат А2

Схема расположения элементов армирования и крепления перегородок типового этажа (h=2,82м) из силикатных блоков толщиной 200 мм

А-А

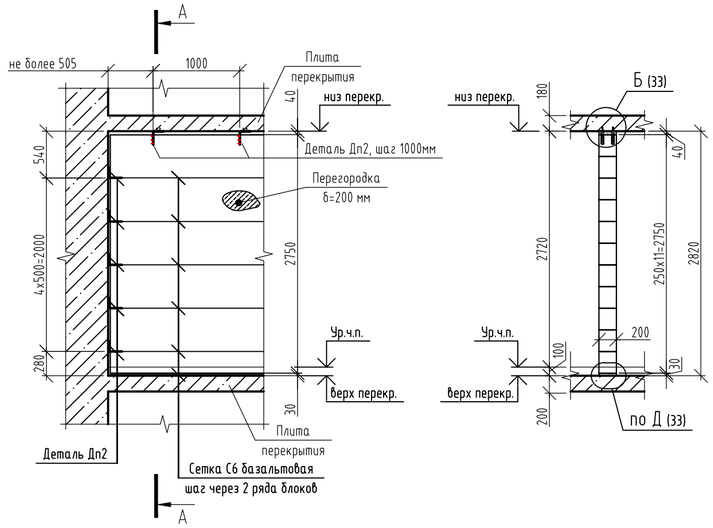

Схема расположения элементов армирования и крепления перегородок 16 этажа (h=3,1м) из силикатных блоков толщиной 200 мм

В-В

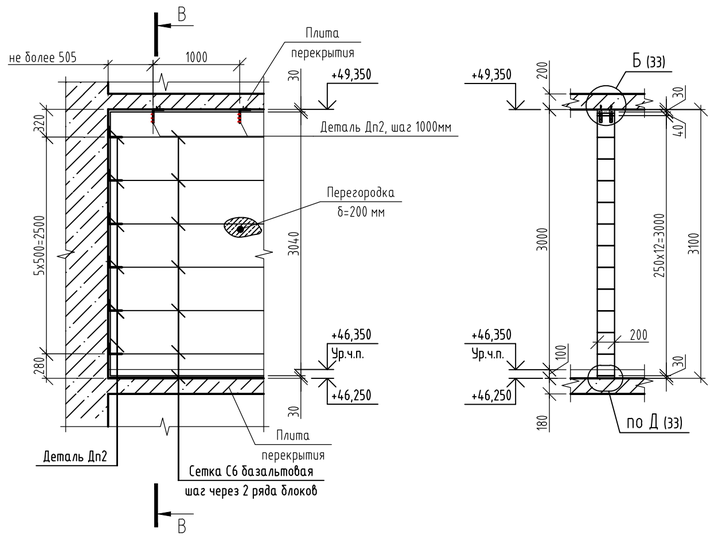

1.1

Схема расположения элементов армирования и крепления перегородок типового (h=2,82м) из силикатных блоков толщиной 70 мм

Б-Б

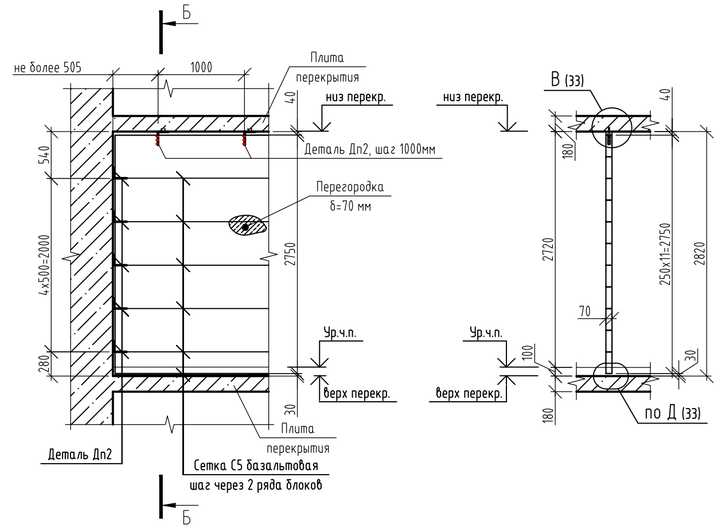

Схема расположения элементов армирования и крепления перегородок 16 этажа (h=3,1м) из силикатных блоков толщиной 70 мм

Г-Г

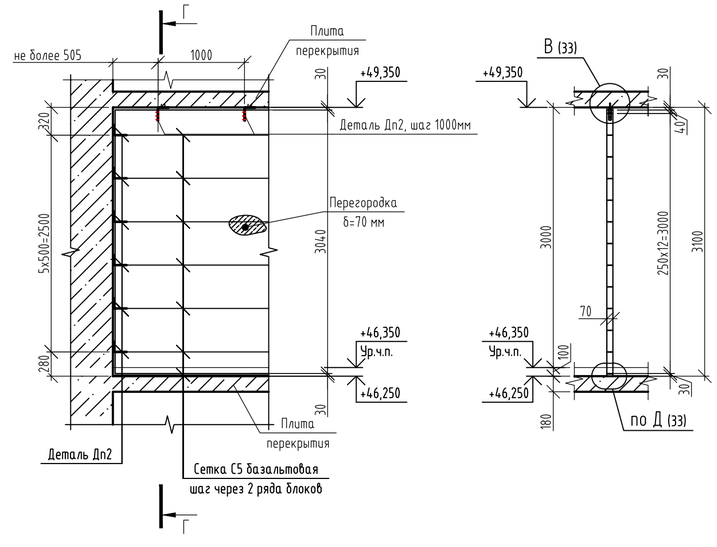

1. Указания по кладке см. лист 29.

						174-АР/25-1-9.6-АС2
						Многоквартирные жилые дома с объектами инфраструктуры, расположенные по адресу: г. Екатеринбург, ул. Комбинатская. Жилой дом ГП-9
1	1	Зам.	629-26		09.26	
Изм.	Кол.уч.	Лист	№ док.	Подпись	Дата	
Разраб.		Сыроватская			09.26	Секция ГП-9.6
Пров.		Девятков			09.26	
Н. контр.		Рябиков			09.26	Узлы примыкания наружных стен

Стадия	Лист	Листов
Р	30	

ДЕВИЖН

Формат А2

Взам. инв. №

Подп. и дата

Инв. № подл.

id: 7580960

Схема расположения элементов крепления наружных стен 2-15 этажей по оси Бс в пределах наружной стены оси 1с-2с

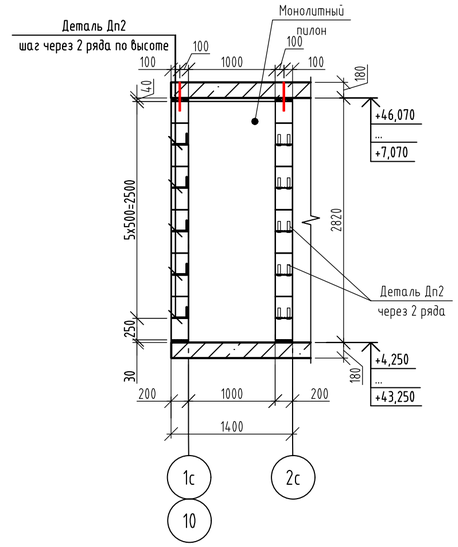

1. Вертикальные конструкции ниже- и вышерасположенных этажей на схемах условно не показаны.
2. Читать лист совместно с листами 3-21.

Схема расположения элементов крепления наружных стен 2-15 этажа вдоль оси 1с в осях Кс-Дс

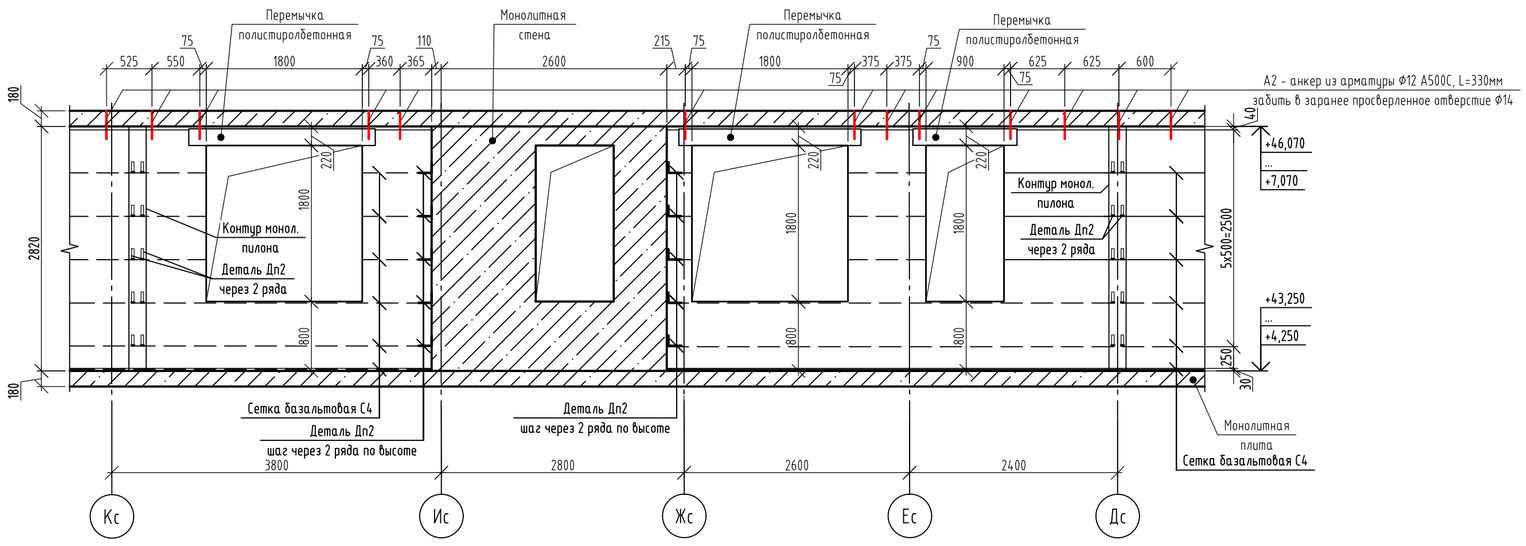

id: 7580960

Изм.	Кол.уч.	Лист	№ док.	Подпись	Дата
Разраб.		Сыроватская			09.26
Пров.		Девятков			09.26
Н. контр.		Рябиков			09.26

174-АР/25-1-9.6-АС2

Многоквартирные жилые дома с объектами инфраструктуры, расположенные по адресу: г. Екатеринбург, ул. Комбинатская. Жилой дом ГП-9

Секция ГП-9.6

Стадия	Лист	Листов
Р	31	

Схемы расположения элементов крепления наружных стен 1 и типового этажей

ДЕВИЖН

Формат А2

Взам. инв. №

Подп. и дата

Инв. № подл.

Схема расположения элементов крепления наружных стен 16 этажа вдоль оси 1с в осях Кс-Дс

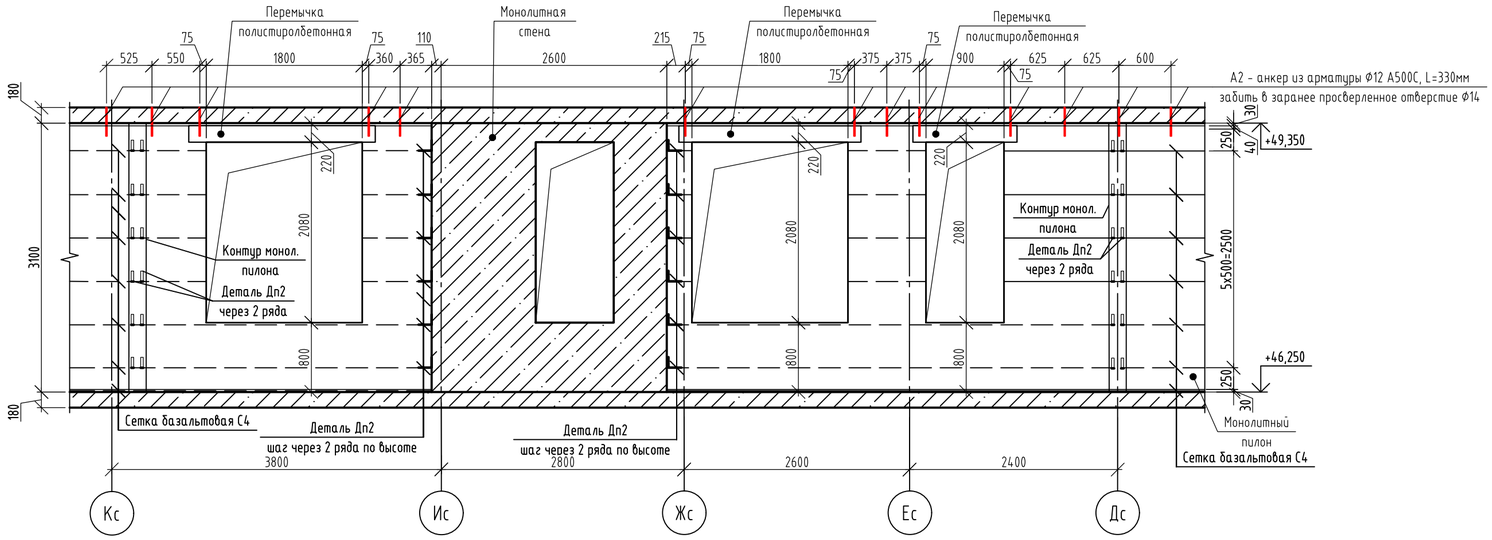

Схема расположения элементов крепления наружных стен 16 этажа по оси Бс в пределах наружной стены оси 1с-2с

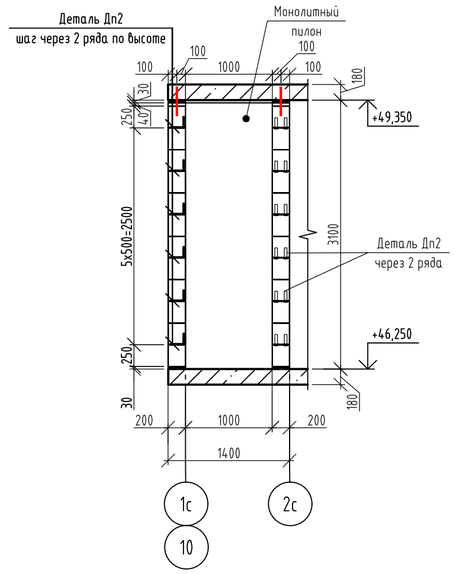

1. Вертикальные конструкции ниже- и вышерасположенных этажей на схемах условно не показаны.
2. Читать лист совместно с листами 3-21.

Изм.	Кол.уч.	Лист	№ док.	Подпись	Дата	174-АР/25-1-9.6-АС2		
						Многоквартирные жилые дома с объектами инфраструктуры, расположенные по адресу: г. Екатеринбург, ул. Комбинатская. Жилой дом ГП-9		
Разраб.		Сыроватская			09.26	Секция ГП-9.6	Стадия	Лист	Листов
Пров.		Девятков			09.26		Р	32	
Н. контр.		Рябиков			09.26	Схемы расположения элементов крепления наружных стен 16 этажа	ДЕВИЖН		

Взам. инв. №
Подп. и дата
Инв. № подл.

id: 7580960

Формат А2

Крепление перегородки из силикатного блока 200 мм к монолитной стене сбоку

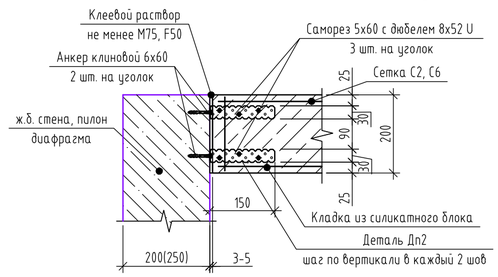

Крепление перегородки из силикатного блока 200 мм к торцу монолитной стены 2-2(29)

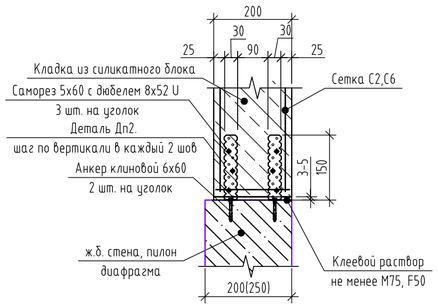

Крепление перегородки из силикатного блока 200 мм к плите перекрытия

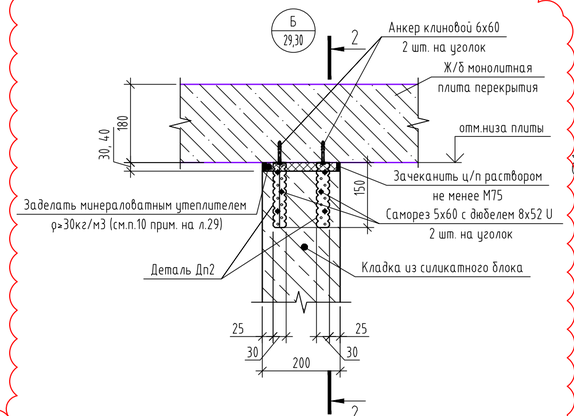

Опирание перегородок 70мм, 200мм из силикатных блоков на плиту перекрытия

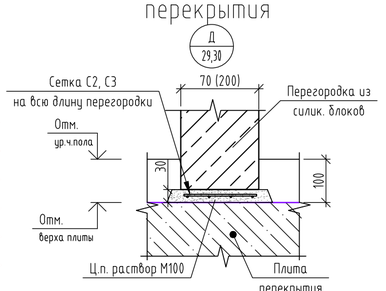

1.1

Крепление перегородки 70 (80) мм из силикатного блока к плите перекрытия

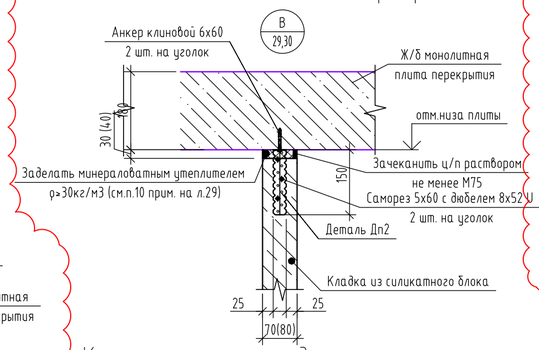

Крепление перегородки из силикатного блока 80(70)мм к торцу монолитной стены 3-3(29)

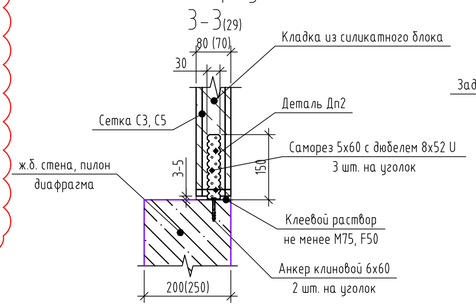

Крепление перегородки из силикатного блока 80мм к монолитной стене сбоку

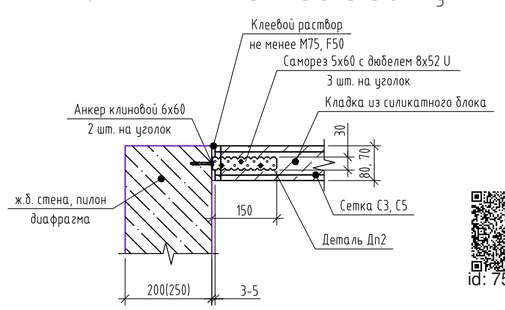

Деталь сопряжения перегородок 70 (80)мм и 200 мм между собой

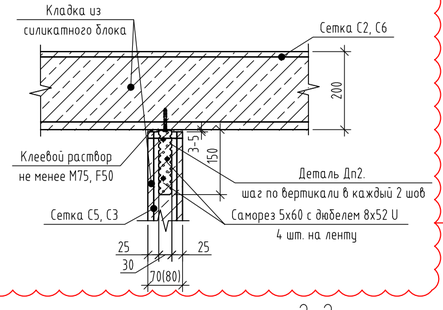

1.2

2-2

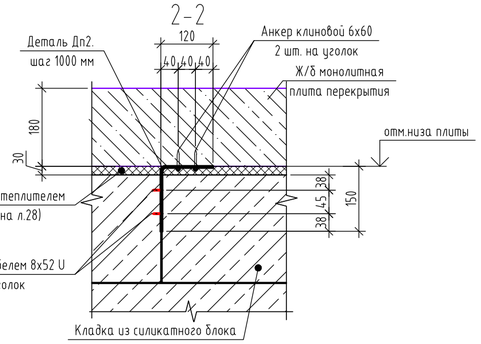

Спецификация элементов армирования и крепления внутренних стен

Поз.	Обозначение	Наименование	Кол-во на этаж											Всего	Масса ед., кг	Приме-чание
			1	2	3	4-7	8, 9	10	11, 12	13	14	15	16			
Дп1	см. данный лист	Деталь Дп1	0	0	0	0	0	0	0	0	0	0	0	0	0,48	перегородки 120мм
Дп2	см. данный лист	Деталь Дп2	0	1196	1252	1249	1257	1257	1257	1256	1256	1256	1431	18928	0,13	перегородки 80,180,250мм
А1	см. данный лист	Анкер А1	0	0	0	0	0	0	0	0	0	0	0	0	0,16	перегородки 120мм
С1	СТО 36554501-043-2015	Сетка базальтовая 50/50-25х25, b=125мм L= м.п.	0	0	0	0	0	0	0	0	0	0	0	0		перегородки 120мм
С2	СТО 36554501-043-2015	Сетка базальтовая 50/50-25х25, b=185мм L= м.п.	0	0	0	0	3	0	3	3	0	3	4	22	0,04	перегор.180мм
С3	СТО 36554501-043-2015	Сетка базальтовая 50/50-25х25, b=85мм L= м.п.	0	0	0	0	0	0	0	0	0	0	0	0	0,04	перегор.80мм
С5	СТО 36554501-043-2015	Сетка базальтовая 50/50-25х25, b=75мм L= м.п.	0	581	1003	1003	1003	1003	1003	1003	1023	1023	1193	14853	0,04	перегор. 70мм
С6	СТО 36554501-043-2015	Сетка базальтовая 50/50-25х25, b=205мм L= м.п.	0	485	462	462	459	462	459	459	462	459	536	7009	0,04	перегор. 200мм

Спецификация деталей Дп1, Дп2, А1 (на 1 шт.)

Марка изде-лия	Поз. дет.	Наименование	Кол.	Масса ед., кг	Масса изделия, кг
Дп1		Уголок 63х5 ГОСТ 8509-93 / С245-4 ГОСТ 27772-2021 L= 100	1	0,48	
Дп2		Уголок из перфорированной оцинкованной полосы L150х120х2 (L=270мм, b=30мм)	1	0,06	
А1		Ф8 А500С ГОСТ 34028-2016 L= 400	1	0,16	

× метизы см. соответствующие узлы крепления

id: 7580960

1	2	Зам.	629-26		09.26	174-АР/25-1-9.6-АС2
Изм.	Кол.уч.	Лист	№ док.	Подпись	Дата	Многоквартирные жилые дома с объектами инфраструктуры, расположенные по адресу: г. Екатеринбург, ул. Комбинатская. Жилой дом ГП-9
Разраб.		Сыроватская			09.26	Секция ГП-9.6
Пров.		Девяткова			09.26	Стадия: Р; Лист: 33; Листов:
Н. контр.		Рябиков			09.26	Узлы примыкания наружных стен

ДЕВИЖН

Взам. инв. №

Подп. и дата

Инв. № подл.

Формат А2

Узел крепления зашивки из ГСП-А (ГСП-Н2) Кнауф к плитам перекрытия. Вертикальный разрез

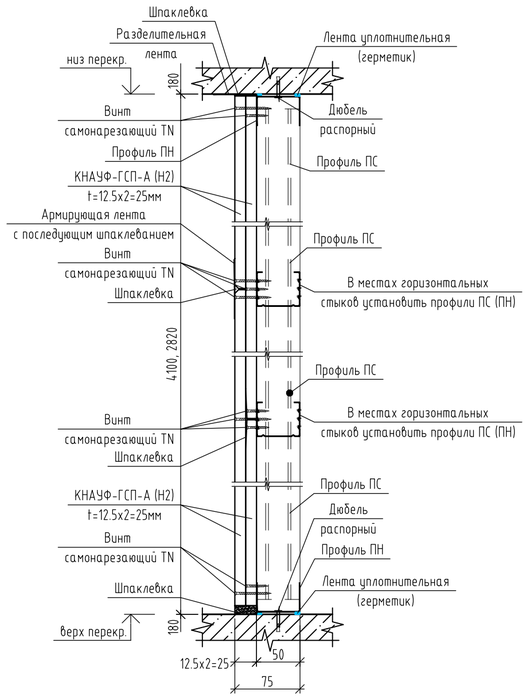

Узел устройства ревизионного люка в зашивке (облицовка из ГСП условно не показана)

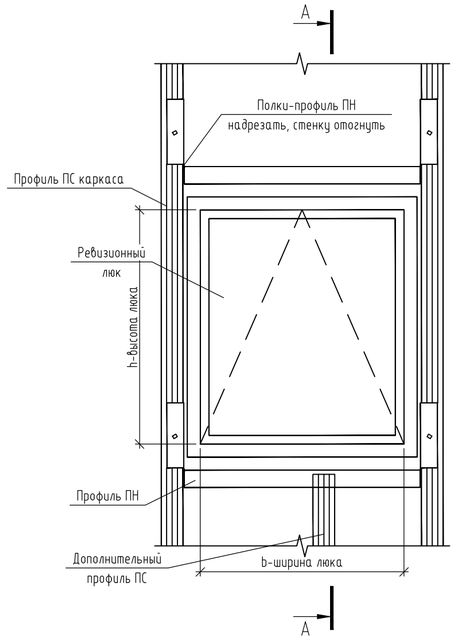

Узел устройства зашивки по металлическому каркасу на угловых участках

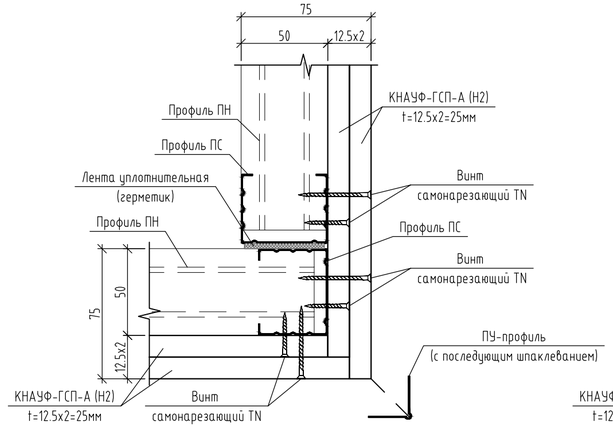

Узел устройства зашивки по металлическому каркасу на Т-образных участках

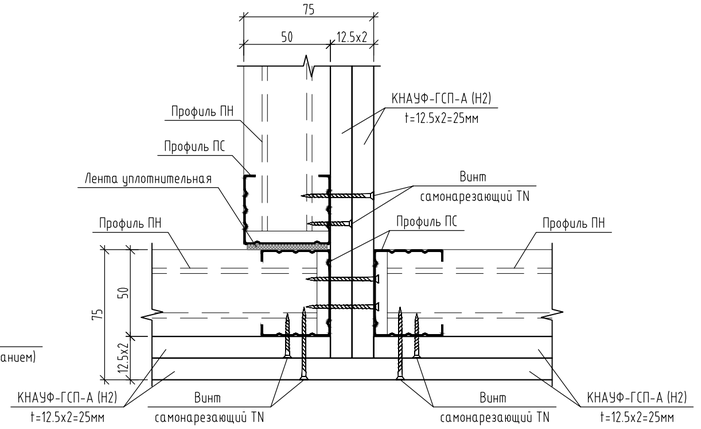

А-А

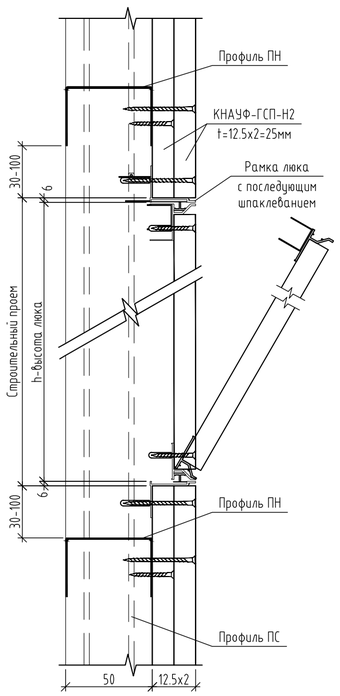

Узел устройства зашивки по металлическому каркасу (случай 1)

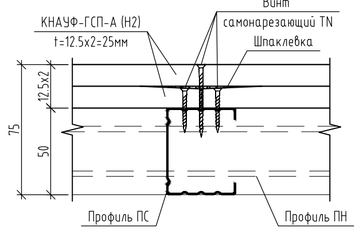

Узел устройства зашивки по металлическому каркасу (случай 2)

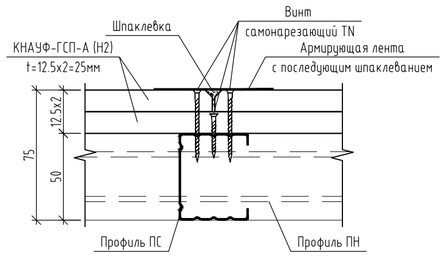

Узел крепления зашивки к вертикальным конструкциям (вид сверху)

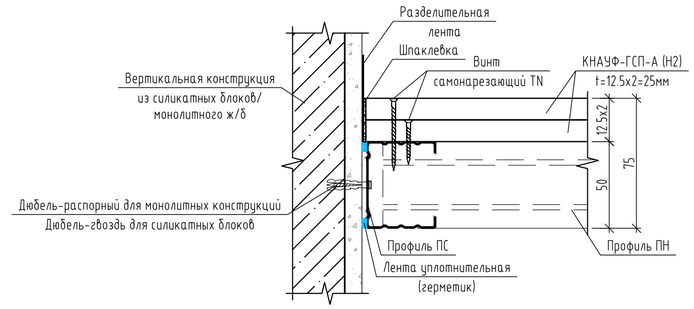

1. Лист смотреть совместно с листами 3-20.
2. Узлы разработаны на основании серии 1.031.9-2.00 "Комплексные системы Кнауф".

id: 7580960

Изм.	Кол.уч.	Лист	№ док.	Подпись	Дата
Разраб.		Сыроватская			09.26
Пров.		Девятков			09.26
Н. контр.		Рябиков			09.26

174-АР/25-1-9.6-АС2

Многоквартирные жилые дома с объектами инфраструктуры, расположенные по адресу: г. Екатеринбург, ул. Комбинатская. Жилой дом ГП-9

Секция ГП-9.6

Стадия	Лист	Листов
Р	34	

Узлы монтажа зашивок из ГСП

ДЕВИЖН

Взам. инв. №

Подп. и дата

Инв. № подл.

Формат А2

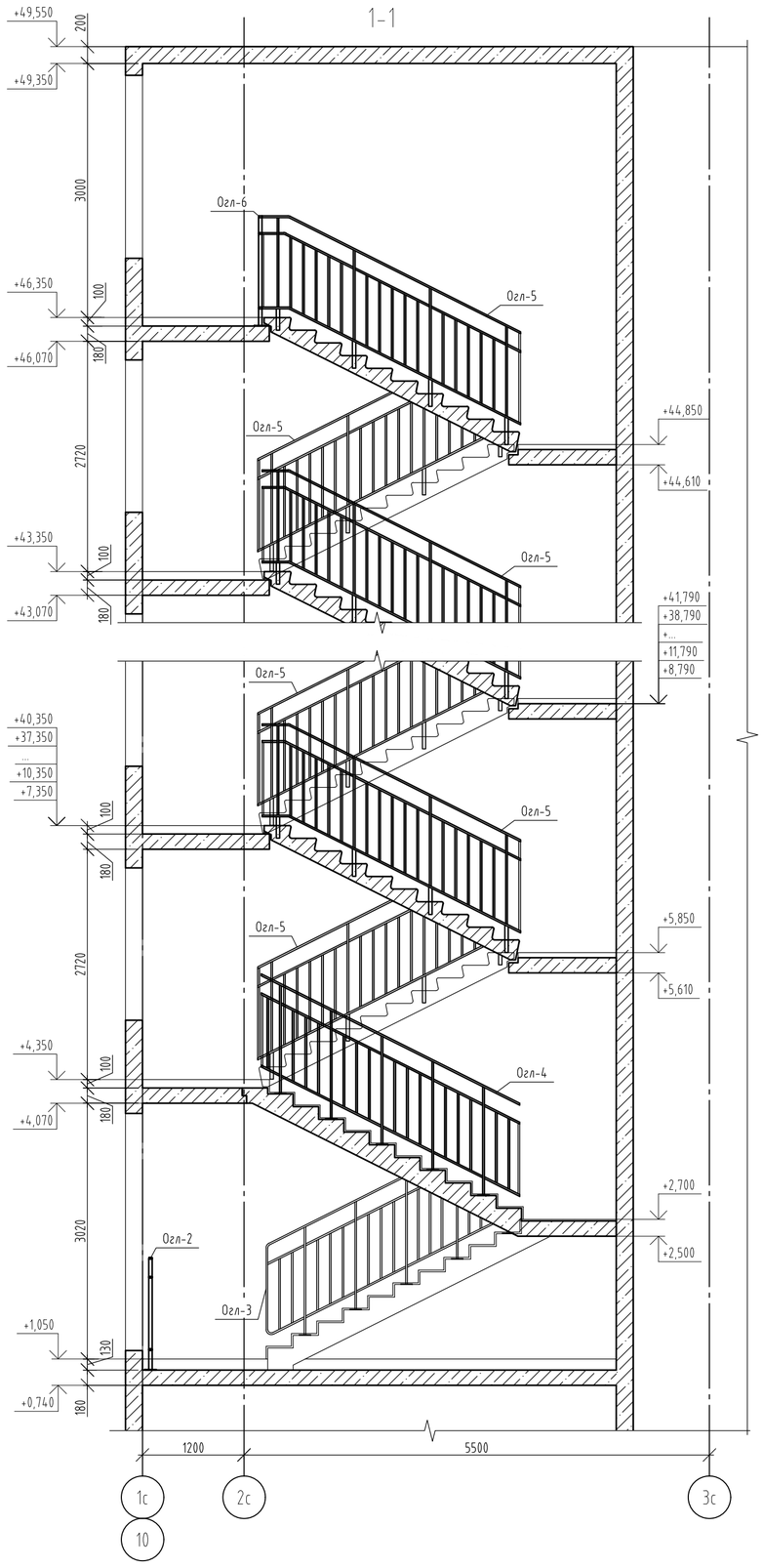

Схема расположения лестничных ограждений с отм. 0,000 до отм.+2,700

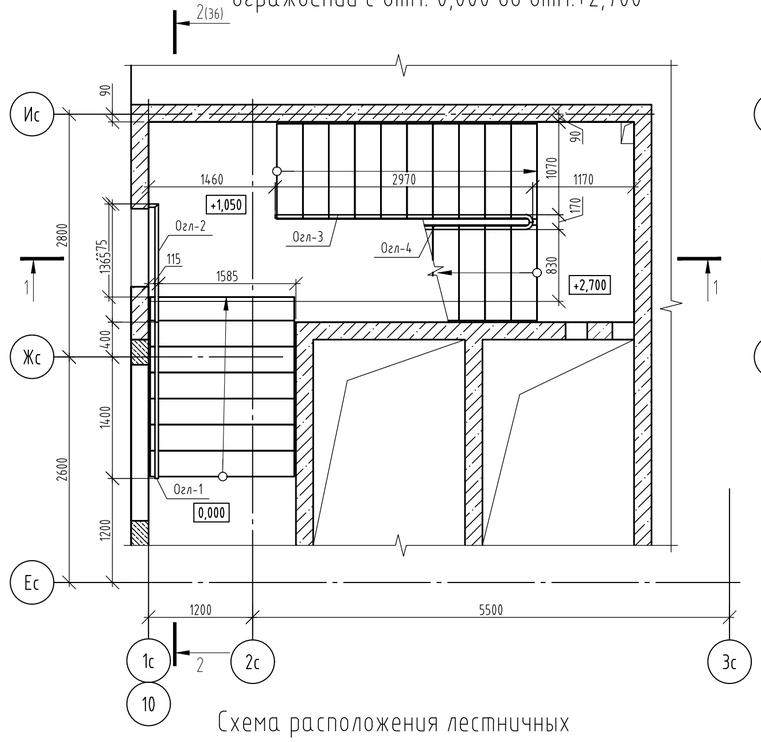

Схема расположения лестничных ограждений с отм. +2,700 до отм.+4,350

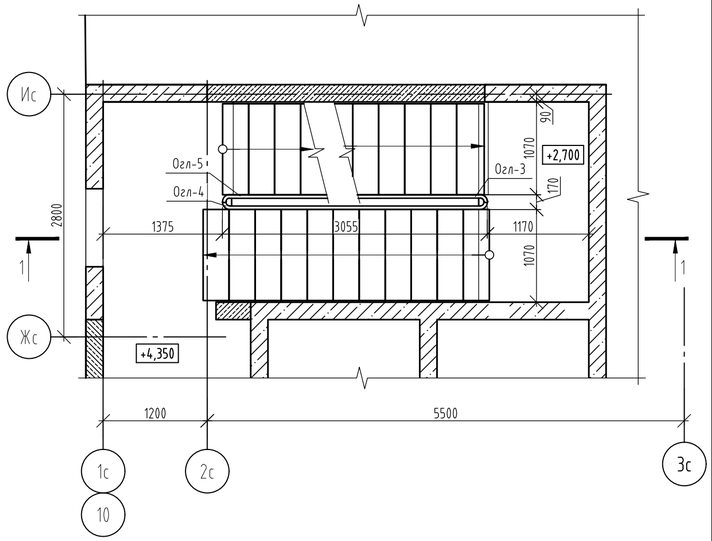

Схема расположения лестничных ограждений с отм. +4,350 до отм.+5,850

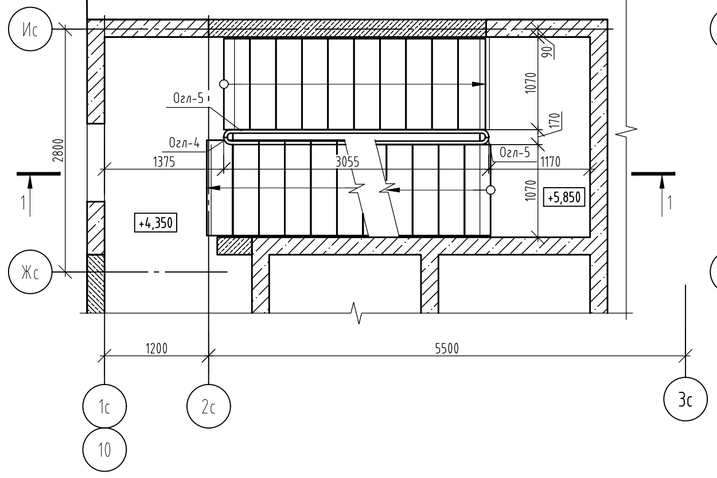

Схема расположения лестничных ограждений с отм. +5,850 до отм.+7,350

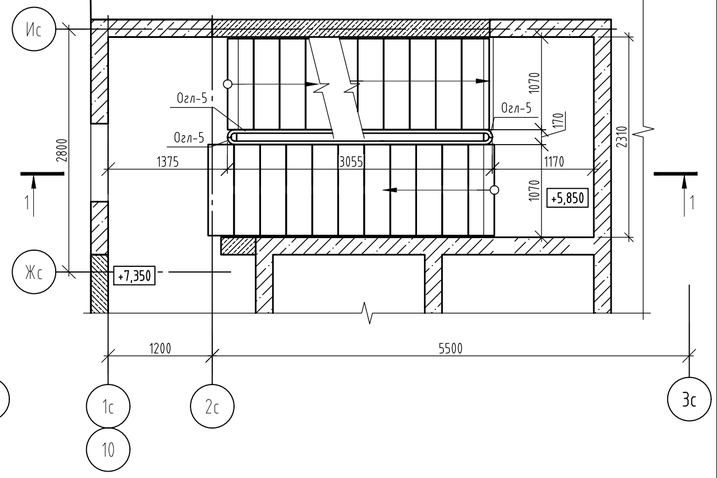

Взам. инв. №

Подп. и дата

Инв. № подл.

Изм.	Кол.уч.	Лист	№ док.	Подпись	Дата
Разраб.		Сыроватская			09.26
Пров.		Девятков			09.26
Н. контр.		Рябиков			09.26

174-АР/25-1-9.6-АС2

Многоквартирные жилые дома с объектами инфраструктуры, расположенные по адресу: г. Екатеринбург, ул. Комбинатская. Жилой дом ГП-9

Секция ГП-9.6

Стадия	Лист	Листов
Р	35	

Схема расположения лестничных ограждений на отм. 0,000, ..., +7,350

ДЕВИЖН

Формат А2

id: 7580960

Схема расположения лестничных ограждений с отм. +7,350, ..., +41,790 до отм.+8,850, ...,+41,850

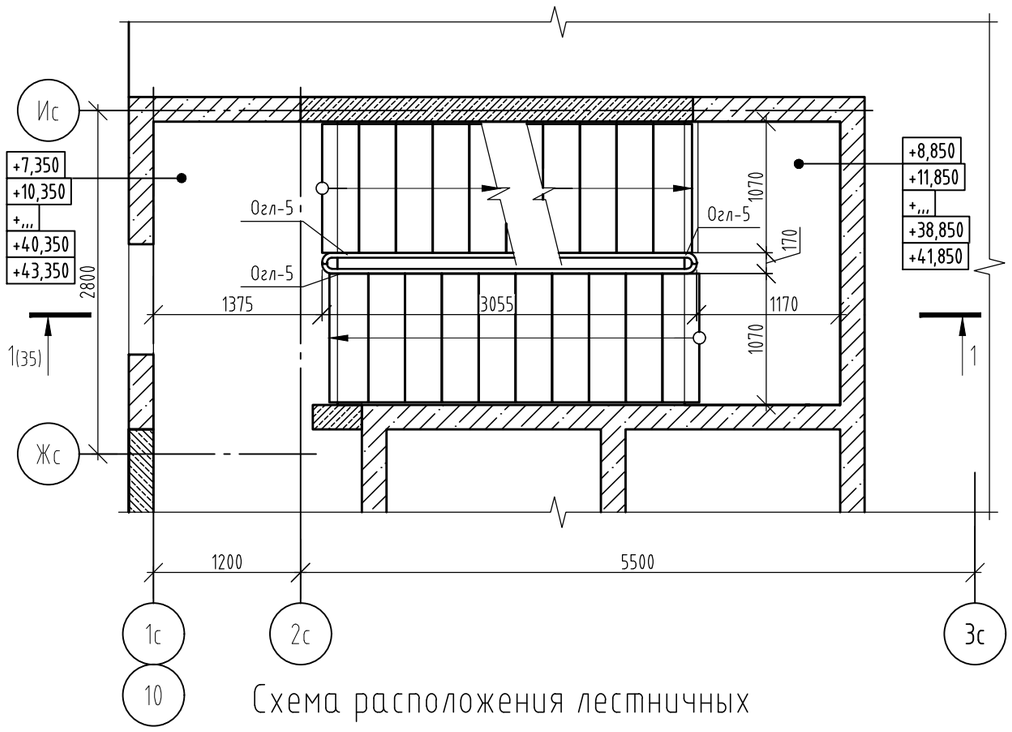

Схема расположения лестничных ограждений с отм. +46,350 до отм.+44,850

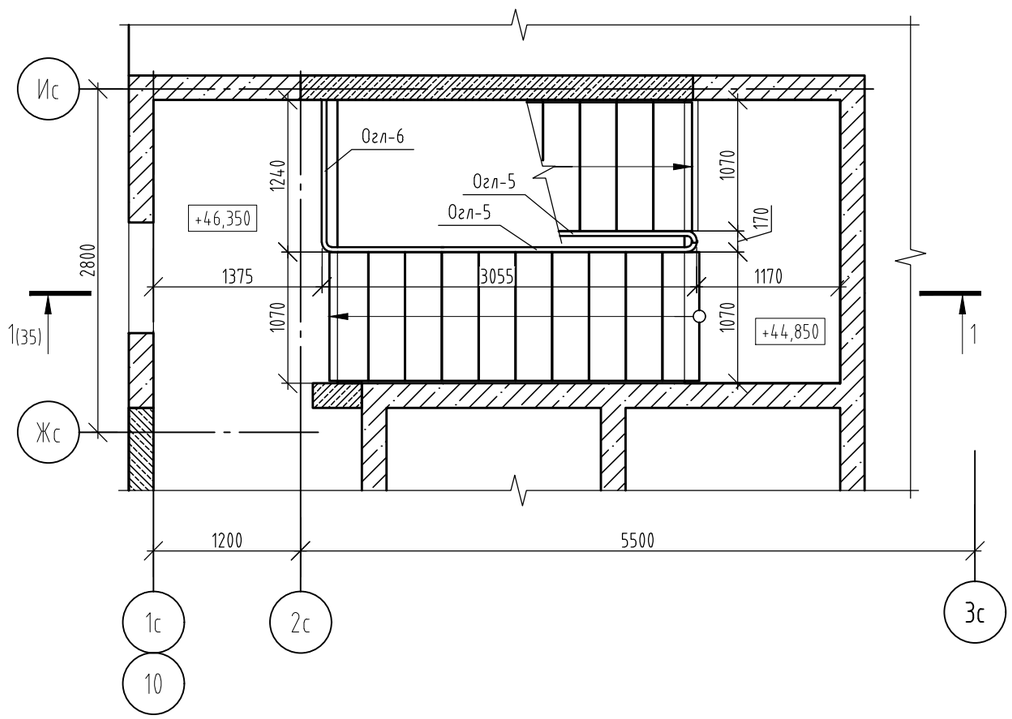

Спецификация ограждений лестницы

Поз.	Обозначение	Наименование	Кол.	Масса ед., кг	Примечание
		Лестничные ограждения			
Огл-1	См. лист 37	Лестничное ограждение Огл-1	1		
Огл-2	См. лист 37	Лестничное ограждение Огл-2	1		
Огл-3	См. лист 37	Лестничное ограждение Огл-3	1		
Огл-4	См. лист 37	Лестничное ограждение Огл-4	1		
Огл-5	См. лист 38	Лестничное ограждение Огл-5	28		
Огл-6	См. лист 38	Лестничное ограждение Огл-6	1		

2-2

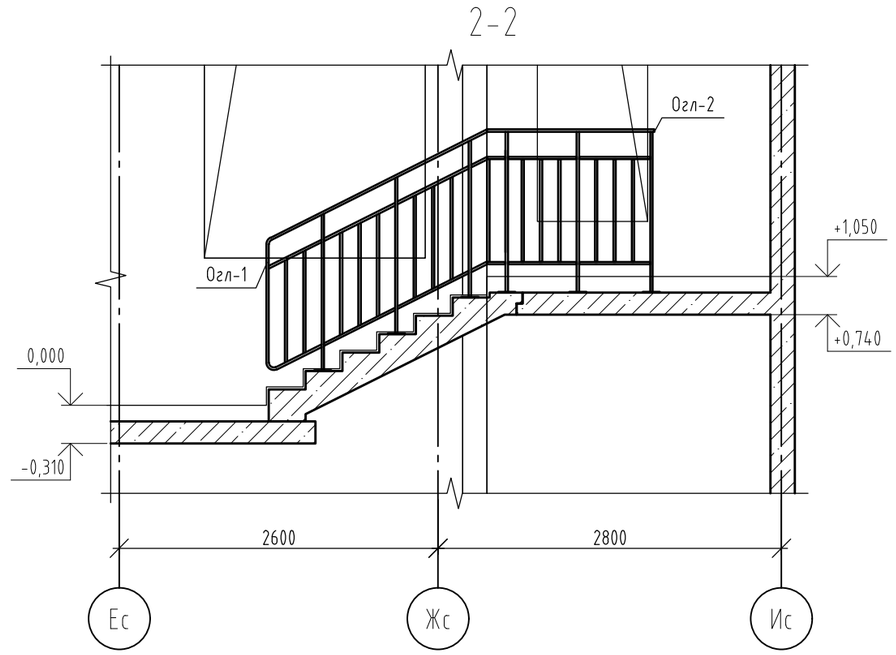

id: 7580960

Изм.	Кол.уч.	Лист	№ док.	Подпись	Дата
Разраб.		Сыроватская			09.26
Пров.		Девятков			09.26
Н. контр.		Рябиков			09.26

174-АР/25-1-9.6-АС2

Многоквартирные жилые дома с объектами инфраструктуры, расположенные по адресу: г. Екатеринбург, ул. Комбинатская. Жилой дом ГП-9

Секция ГП-9.6

Стадия	Лист	Листов
Р	36	

Схема расположения лестничных ограждений на отм. +7,350, ..., +46,350

ДЕВИЖН

Формат А3

Взам. инв. №

Подп. и дата

Инв. № подл.

Ограждение Огл-1

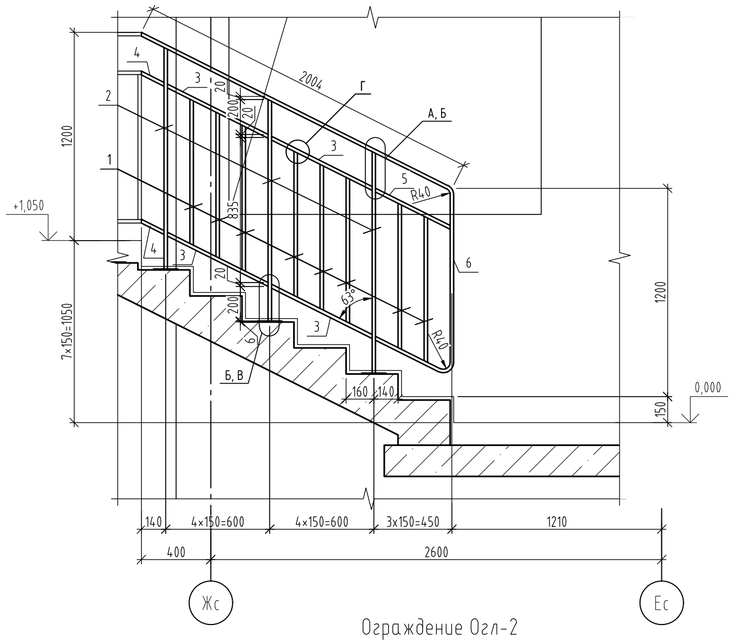

Ограждение Огл-3

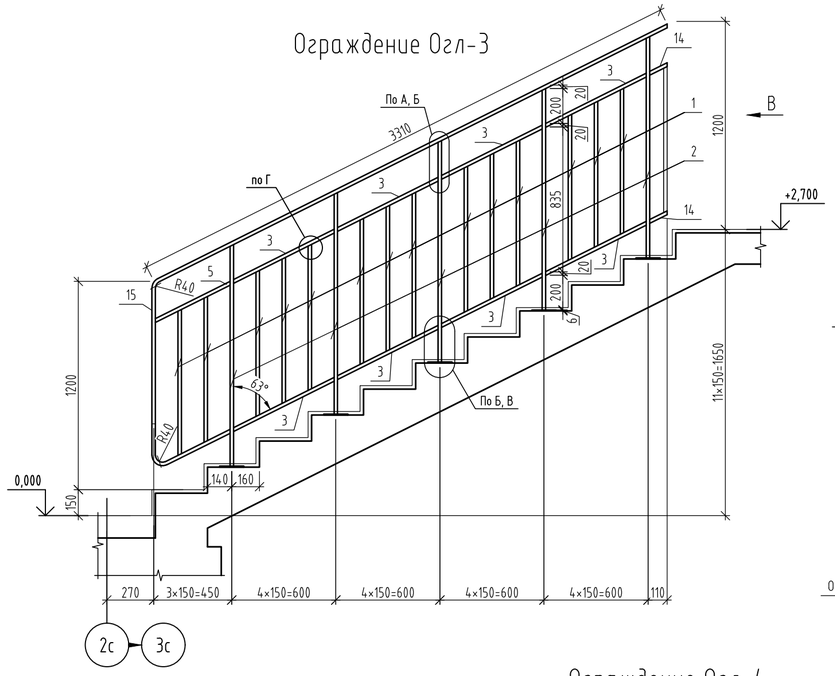

Вид В

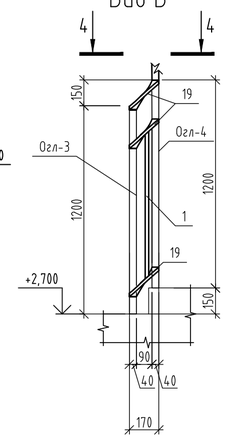

4-4

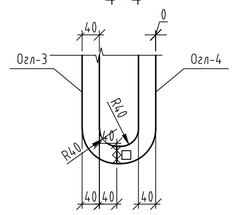

Ограждение Огл-2

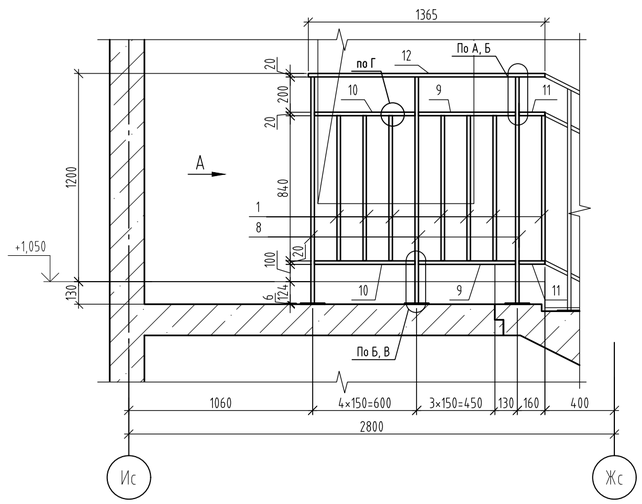

Вид А

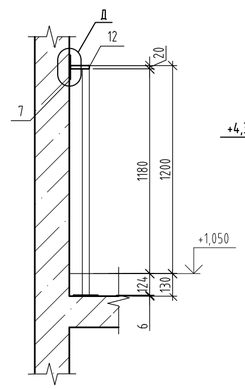

Ограждение Огл-4

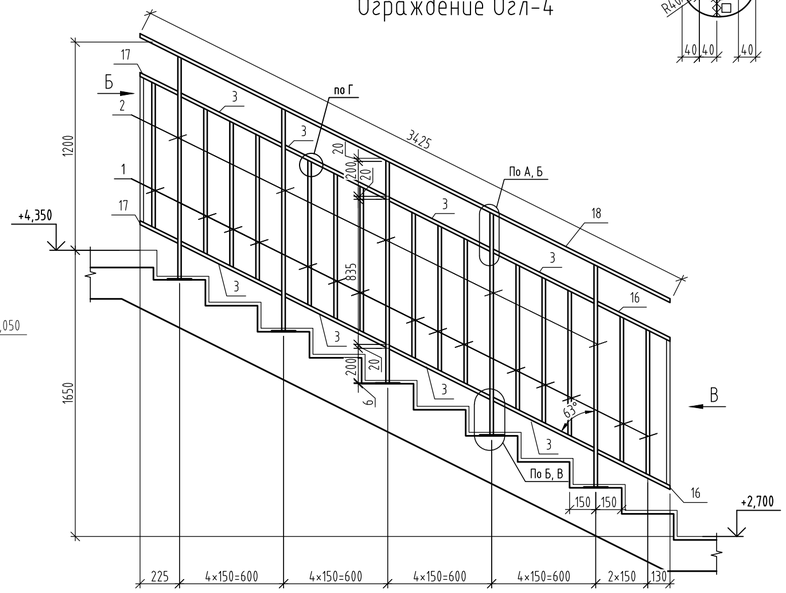

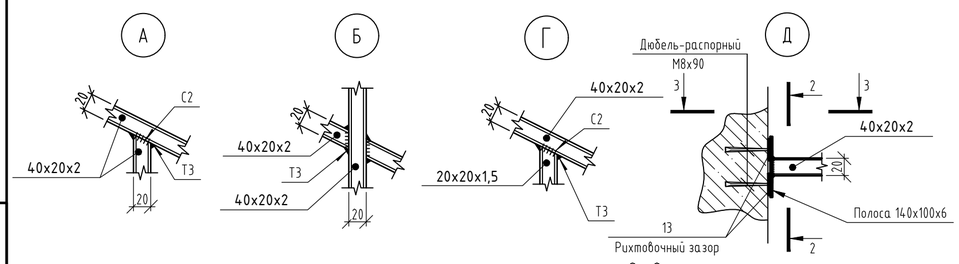

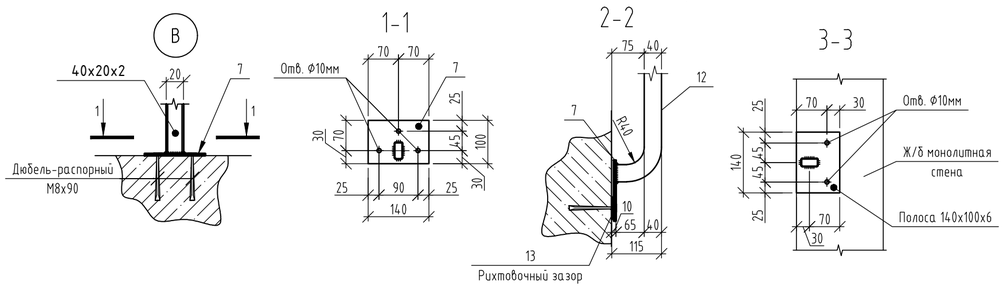

Вид Б

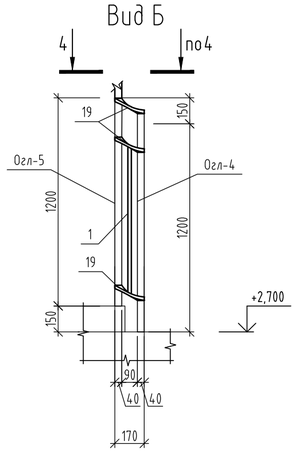

Спецификация элементов ограждения Огл-1,..., Огл-4

Марка изделия	Поз. дет.	Наименование	Кол.	Масса 1 дет.,кг	Масса изделия, кг
Огл-1	1	Труба 20x20x1,5 ГОСТ 8639-82 / С245-4 ГОСТ 27772-2021 L= 845	8	0,71	26,60
	2	Труба □ 40x20x2 ГОСТ 8645-68x / С245-4 ГОСТ 27772-2021 L= 1280	3	2,18	
	3	Труба □ 40x20x2 ГОСТ 8645-68x / С245-4 ГОСТ 27772-2021 L= 660	4	1,12	
	4	Труба □ 40x20x2 ГОСТ 8645-68x / С245-4 ГОСТ 27772-2021 L= 155	2	0,26	
	5	Труба □ 40x20x2 ГОСТ 8645-68x / С245-4 ГОСТ 27772-2021 L= 490	1	0,83	
	6	Труба □ 40x20x2 ГОСТ 8645-68x / С245-4 ГОСТ 27772-2021 L= 3540	1	6,02	
	7	Полоса 140x100x6 ГОСТ 103-2006 / С245-4 ГОСТ 27772-2021	3	0,66	
		Дюбель распорный M8x90	9	0,06	
Огл-2	1	Труба 20x20x1,5 ГОСТ 8639-82 / С245-4 ГОСТ 27772-2021 L= 845	7	0,71	22,96
	8	Труба □ 40x20x2 ГОСТ 8645-68x / С245-4 ГОСТ 27772-2021 L= 1305	3	2,22	
	9	Труба □ 40x20x2 ГОСТ 8645-68x / С245-4 ГОСТ 27772-2021 L= 560	2	0,95	
	10	Труба □ 40x20x2 ГОСТ 8645-68x / С245-4 ГОСТ 27772-2021 L= 580	2	0,99	
	11	Труба □ 40x20x2 ГОСТ 8645-68x / С245-4 ГОСТ 27772-2021 L= 150	2	0,26	
	12	Труба □ 40x20x2 ГОСТ 8645-68x / С245-4 ГОСТ 27772-2021 L= 1365	1	2,32	
	7	Полоса 140x100x6 ГОСТ 103-2006 / С245-4 ГОСТ 27772-2021	4	0,66	
	13	Полоса 50x50x6 ГОСТ 103-2006 / С245-4 ГОСТ 27772-2021	2	0,66	
		Дюбель распорный M8x90	11	0,06	
Огл-3	1	Труба 20x20x1,5 ГОСТ 8639-82 / С245-4 ГОСТ 27772-2021 L= 845	15	0,71	44,02
	2	Труба □ 40x20x2 ГОСТ 8645-68x / С245-4 ГОСТ 27772-2021 L= 1280	5	2,18	
	3	Труба □ 40x20x2 ГОСТ 8645-68x / С245-4 ГОСТ 27772-2021 L= 660	8	1,12	
	5	Труба □ 40x20x2 ГОСТ 8645-68x / С245-4 ГОСТ 27772-2021 L= 490	1	0,83	
	14	Труба □ 40x20x2 ГОСТ 8645-68x / С245-4 ГОСТ 27772-2021 L= 125	2	0,21	
	15	Труба □ 40x20x2 ГОСТ 8645-68x / С245-4 ГОСТ 27772-2021 L= 4850	1	8,25	
	19	Труба □ 40x20x2 ГОСТ 8645-68x / С245-4 ГОСТ 27772-2021 L= 220	3	0,37	
	7	Полоса 140x100x6 ГОСТ 103-2006 / С245-4 ГОСТ 27772-2021	3	0,66	
		Дюбель распорный M8x90	15	0,06	
Огл-4	1	Труба 20x20x1,5 ГОСТ 8639-82 / С245-4 ГОСТ 27772-2021 L= 845	15	0,71	43,05
	2	Труба □ 40x20x2 ГОСТ 8645-68x / С245-4 ГОСТ 27772-2021 L= 1280	5	2,18	
	3	Труба □ 40x20x2 ГОСТ 8645-68x / С245-4 ГОСТ 27772-2021 L= 660	8	1,12	
	16	Труба □ 40x20x2 ГОСТ 8645-68x / С245-4 ГОСТ 27772-2021 L= 480	2	0,82	
	17	Труба □ 40x20x2 ГОСТ 8645-68x / С245-4 ГОСТ 27772-2021 L= 260	2	0,44	
	18	Труба □ 40x20x2 ГОСТ 8645-68x / С245-4 ГОСТ 27772-2021 L= 3425	1	5,82	
	7	Полоса 140x100x6 ГОСТ 103-2006 / С245-4 ГОСТ 27772-2021	5	0,66	
		Дюбель распорный M8x90	15	0,06	

1. Данный лист смотреть совместно с листами 35-36, 38.

id: 7580960

Изм.	Кол.уч.	Лист	№ док.	Подпись	Дата
Разраб.		Сыроватская			09.26
Пров.		Девятков			09.26
Н. контр.		Рябиков			09.26

174-АР/25-1-9.6-АС2

Многоквартирные жилые дома с объектами инфраструктуры, расположенные по адресу: г. Екатеринбург, ул. Комбинатская. Жилой дом ГП-9

Секция ГП-9.6

Стадия	Лист	Листов
Р	37	

Ограждения Огл-1,..., Огл-4

ДЕВИЖН

Взам. инв. №

Подп. и дата

Инв. № подл.

Формат А2

Ограждение Огл-5

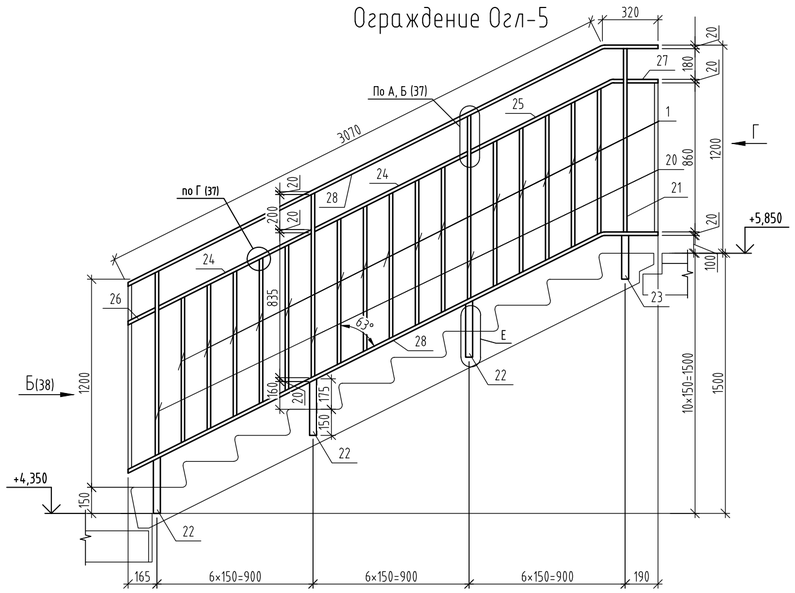

Вид Г

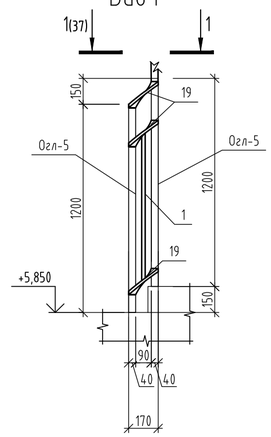

Ограждение Огл-6

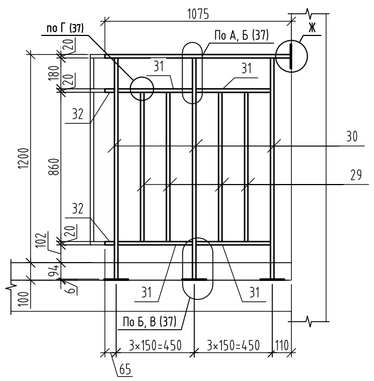

Ж

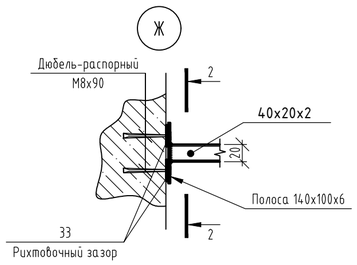

2-2

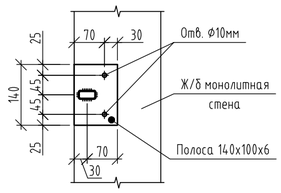

Узел крепления ограждения лестницы к лестничному маршу

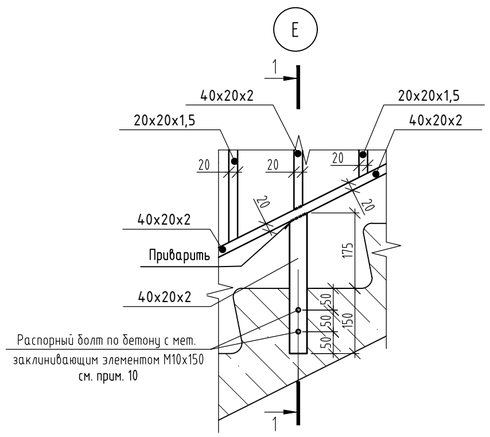

1-1

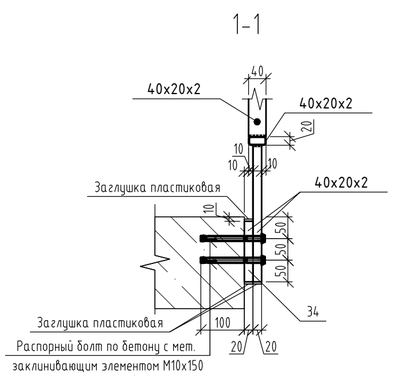

Спецификация элементов ограждения Огл-5, Огл-6

Марка изделия	Поз. дет.	Наименование	Кол.	Масса 1 дет., кг	Масса изделия, кг
Огл-5	1	Труба 20х20х1,5 ГОСТ 8639-82 / С245-4 ГОСТ 27772-2021 L= 845	16	0,71	39,48
	20	Труба □ 40х20х2 ГОСТ 8645-68х / С245-4 ГОСТ 27772-2021 L= 1065	3	1,81	
	21	Труба □ 40х20х2 ГОСТ 8645-68х / С245-4 ГОСТ 27772-2021 L= 1060	1	1,80	
	22	Труба □ 40х20х2 ГОСТ 8645-68х / С245-4 ГОСТ 27772-2021 L= 325	4	0,55	
	23	Труба □ 40х20х2 ГОСТ 8645-68х / С245-4 ГОСТ 27772-2021 L= 255	1	0,43	
	24	Труба □ 40х20х2 ГОСТ 8645-68х / С245-4 ГОСТ 27772-2021 L= 995	2	1,69	
	26	Труба □ 40х20х2 ГОСТ 8645-68х / С245-4 ГОСТ 27772-2021 L= 185	1	0,31	
	27	Труба □ 40х20х2 ГОСТ 8645-68х / С245-4 ГОСТ 27772-2021 L= 180	1	0,31	
	28	Труба □ 40х20х2 ГОСТ 8645-68х / С245-4 ГОСТ 27772-2021 L= 3390	2	5,76	
	19	Труба □ 40х20х2 ГОСТ 8645-68х / С245-4 ГОСТ 27772-2021 L= 220	3	0,37	
	34	Труба □ 40х20х2 ГОСТ 8645-68х / С245-4 ГОСТ 27772-2021 L= 150	4	0,26	
		Распорный болт с закл. элеметом М10х150	8	0,07	
Огл-6	29	Труба 20х20х1,5 ГОСТ 8639-82 / С245-4 ГОСТ 27772-2021 L= 860	7	0,72	17,95
	30	Труба □ 40х20х2 ГОСТ 8645-68х / С245-4 ГОСТ 27772-2021 L= 1270	3	2,16	
	31	Труба □ 40х20х2 ГОСТ 8645-68х / С245-4 ГОСТ 27772-2021 L= 430	4	0,73	
	32	Труба □ 40х20х2 ГОСТ 8645-68х / С245-4 ГОСТ 27772-2021 L= 55	2	0,09	
	33	Полоса 50х50х5 ГОСТ 103-2006 / С245-4 ГОСТ 27772-2021	2	0,00	
	7	Полоса 140х100х6 ГОСТ 103-2006 / С245-4 ГОСТ 27772-2021	4	0,66	
		Дюбель распорный М8х90	11	0,06	

1. Данный лист смотреть совместно с листами 35-36.
2. Изготовление и монтаж стальных конструкций производить в соответствии: СП 16.13330.2017 "СНиП II-23-81× Стальные конструкции". ГОСТ 5264-80. " Ручная дуговая сварка. Соединения сварные. Основные типы, конструктивные элементы и размеры "
3. Сварку стальных элементов производить электродами типа Э42 по ГОСТ 9467-75. Катет сварных швов принять по наименьшей толщине свариваемых элементов, кроме оговоренных. Сварные швы должны иметь равномерное по длине сечение. Непровары, пережоги и др. дефекты сварных швов не допускаются..
4. Сталь конструкций С245-4 по ГОСТ 27772-2021.
5. Для защиты от коррозии все металлические элементы огрунтовать и покрыть эмалью, общую толщину покрытия обеспечить не менее 80 мкм: грунт ГФ-021 по ГОСТ 25129-2020, эмаль ПФ-115 по ГОСТ 6465-2023 за два раза.
6. Ограждения лестничных маршей соединять между собой на межэтажных площадках и площадках этажей в уровнях горизонтальных элементов.
7. Расход в спецификации элементов указан на 1 марку изделия.
8. Все открытые торцы труб заглушить пластинами 2х40х20 ГОСТ 19903-2005 из стали С245-4 ГОСТ 27772-2021.
9. Изготовление и приемку ограждений выполнять по ГОСТ 25772-2021.
10. Для крепления лестничных ограждений к сборным железобетонным маршам использовать распорный болт по бетону с металлическим заклинивающим элементом М10х150.

id: 7580960

Изм.	Кол.уч.	Лист	№ док.	Подпись	Дата
Разраб.		Сыроватская			09.26
Пров.		Девяткова			09.26
Н. контр.		Рябиков			09.26

174-АР/25-1-9.6-АС2

Многоквартирные жилые дома с объектами инфраструктуры, расположенные по адресу: г. Екатеринбург, ул. Комбинатская. Жилой дом ГП-9

Секция ГП-9.6

Стадия	Лист	Листов
Р	38	

Ограждения Огл-5, Огл-6

ДЕВИЖН

Взам. инв. № | Подп. и дата | Инв. № подл.

Формат А2